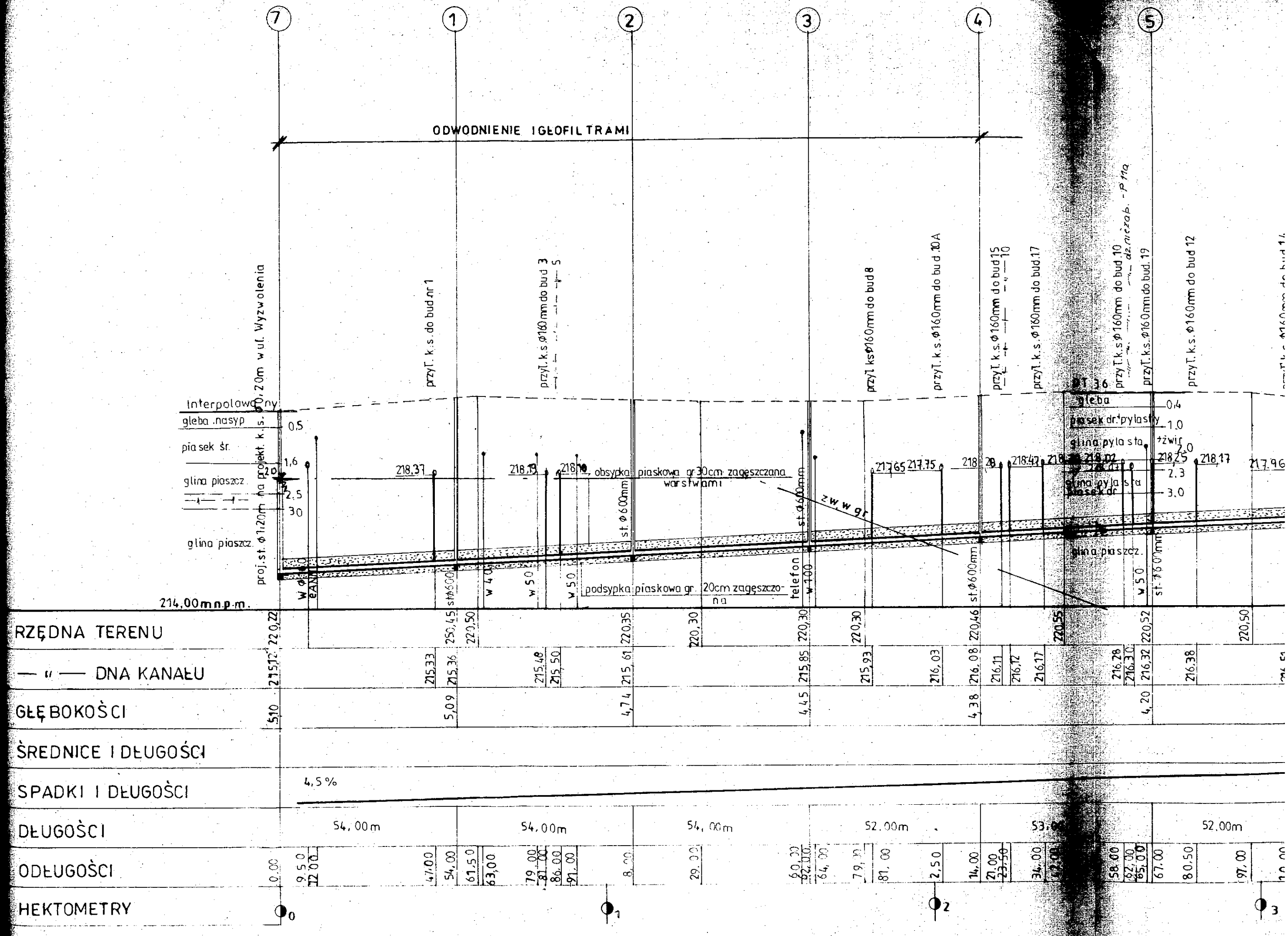
7
1
2
3
4
5
ODWODNIENIE IGŁOFILTRAMI
przyl. k.s. do bud. nr 1
przyl. k.s. Ø160 mm do bud 3
przyl. ks Ø160 mm do bud 8
przyl. k.s. Ø160 mm do bud 10A
przyl. k.s. Ø160 mm do bud 15
przyl. k.s. Ø160 mm do bud 17
przyl. k.s. Ø160 mm do bud 10
przyl. k.s. Ø160 mm do bud. 19
przyl. k.s. Ø160 mm do bud 12
proj. st. Ø 1:20 m na projekt. k.s.
0,20 m w ul. Wyzwolenia
Interpolowany
gleba .nasyp
piasek śr.
glina piaszcz.
glina piaszcz.
0,5
1,6
2,0
2,5
3,0
218,37
218,19
obsypka piaskowa gr 30cm zagęszczana warstwami
st. Ø 600mm
zw. w gr.
217,65
217,75
218,47
218,25
218,17
217,96
PT 36
gleba
piasek dr. pylasty
glina pylasta
żwir
glina pylasta
piasek dr.
glina piaszcz.
0,4
1,0
2,0
2,3
3,0
podsypka piaskowa gr. 20cm zagęszczona
telefon
214,00 m n.p.m.
RZĘDNA TERENU
— " — DNA KANAŁU
GŁĘBOKOŚCI
ŚREDNICE I DŁUGOŚCI
SPADKI I DŁUGOŚCI
4,5 %
DŁUGOŚCI
54,00 m
54,00 m
54,00 m
52,00 m
52,00 m
ODŁUGOŚCI
HEKTOMETRY
0
1
2
3

POMPOWANIE Z WYKOPÓW
W RAZIE POTRZEBY
RU
5,8°
5‰
239,00m
423,00mm
47,50m
46,50m
48,00m
46,00m
51,00m
52,00m
52,00m
52,00m
nasyp
piasek
OT 35
przyłącze
telefon
przyłącz. k.s.Ø160mm do bud.19
przyłącz. k.s.Ø160mm do bud.12
przyłącz. k.s.Ø160mm do bud.14
przyłącz. k.s.Ø160mm do bud.23
przyłącz. k.s.Ø160mm do bud.23A
przyłącz. k.s.Ø160mm do bud.29
przyłącz. k.s.Ø160mm do bud.31
przyłącz. k.s.Ø160mm do bud.33
przyłącz. k.s.Ø160mm do bud.35
przyłącz. k.s.Ø160mm do bud.41
przyłącz. k.s.Ø160mm do bud.28
przyłącz. k.s.Ø160mm do bud.26A
przyłącz. k.s.Ø160mm do bud.dz.nr1466/2
przyłącz. k.s.Ø160mm do bud.dz.nr1553/3
przyłącz. k.s.Ø160mm do bud.30
st.Ø600mm
przepust
W 50

POMPOWANIE Z WYKOPÓW
W RAZIE POTRZEBY

12 13 14 15 16 17 18 19 20

przyT. k.s.Φ160mm do bud.41
przyT.Φ160mm do bud.28 26A
przyT. k.s.Φ160mm do bud. dz 1553/3
przyT. k.s. Φ160mm do bud. 30
przyT. k.s.Φ160mm do bud. 45
przyT. . k.s.Φ160mm do bud.47
przyT. k.s.Φ160mm do bud. 34
przyT. k.s. Φ160mm do bud.36
przyT. k.s Φ160mm do dz.nr1550/1
przyT. k.s Φ160mm do bud.nr 38 49
przyT. k.s. Φ160 mm do bud 40
przyT. k.s.Φ160mm do dz.1475/3
przyT. k. s. Φ160 mm do bud.42
przyT. k.s.Φ160mm do bud.46
przyT. k.s. Φ160mm do bud 48

0T 35
nasyp
0%
piasek dr
3.0

218.06 218.17 218.18 218.26 218.29 218.58 218.58 218.58 218.72 219.08 218.85 219.22 219.38 219.47 219.88 219.90 219.92

w 40 st Φ600mm
w 40 st Φ600mm
telefon w 50
w 50 st Φ600mm
st Φ600mm
w 50 telefon
st. Φ600mm
st. Φ600mm
st Φ600mm
st Φ600mm
telefon
st Φ600mm

220,30 220,30 220,30 220,30 220,80 221,10 221,30 221,70 221,75 221,90 222,15 222,30 222,30 222,30 222,35

217.98 218.01 218.12 218.13 218.21 218.24 218.41 218.50 218.53 218.67 218.73 218.77 218.80 218.85 218.96 219.04 219.32 219.59 219.77 219.86 220.13

2.22 2.09 2.30 2.53 2.61 2.58 2.56 2.44 2.22

RURY KIELICHOWE Φ 200/5,9mm PVC KANALIZACYJNE RODZAJ „P" TYP CIĘŻKI „S" L= 1866.00 m

239.00m 5,8‰ 327.50m 9,5‰

50m 47.50m 50.00 m 46.00 m 47.50km 48.00m 46.50 m 46.50 m 43.00 4

14.50 16.50 21.00 43.50 46.50 62.00 68.00 74.00 78.50 96.00 0.00 12.00 17.50 36.00 41.00 51.00 58.00 63.00 71.50 89.50 91.50 95.50 5.50 53.50 0.00 30.00 31.50 46.50 68.50 81.00 89.50

45.0

6 7 8 9 10

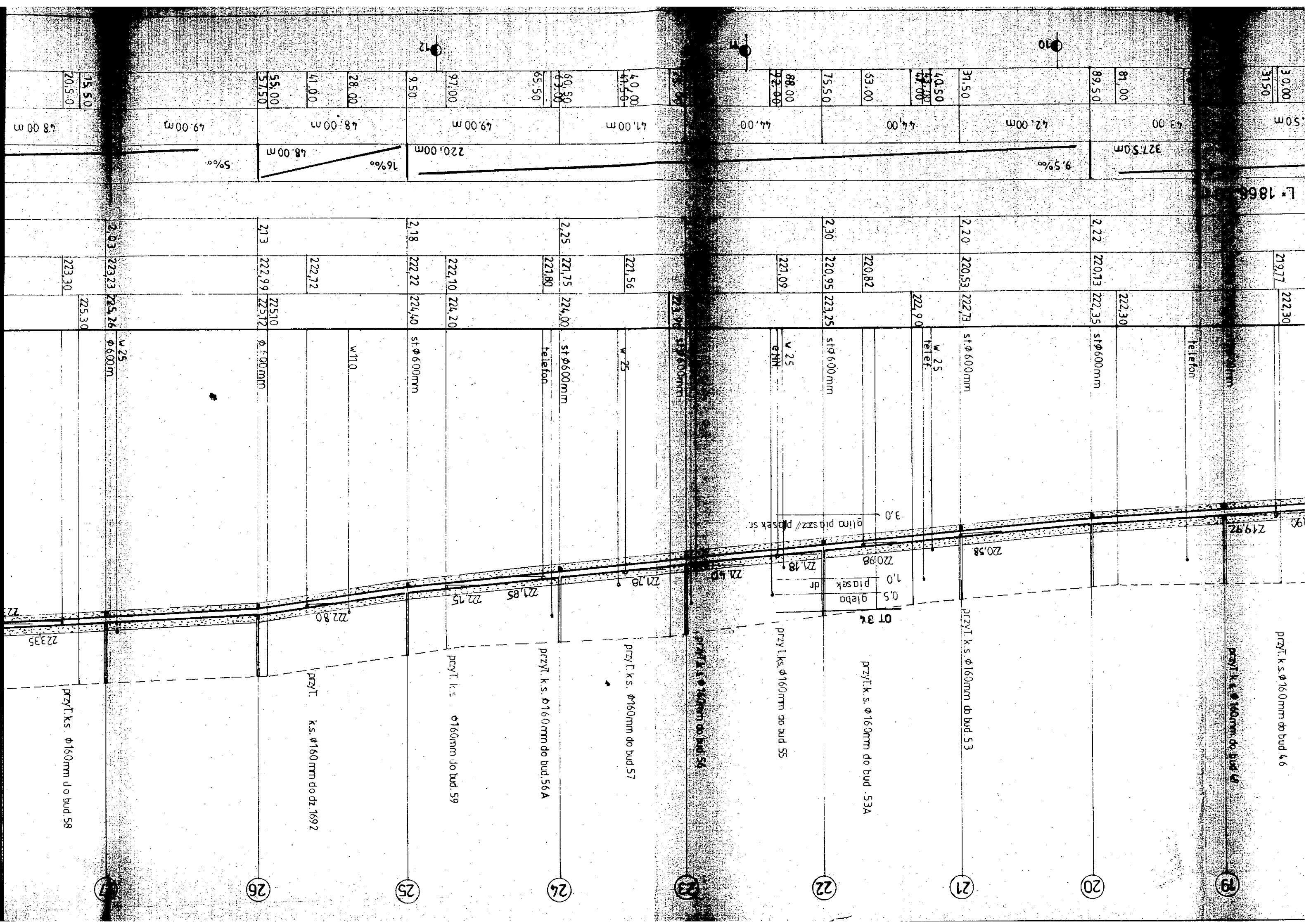
L= 1866,50m
327,50m
9,5‰
42,00m
43,00
44,00
44,00
47,00m
49,00m
48,00m
220,00m
16‰
48,00m
5‰
49,00m
48,00m
30,00
31,50
89,50
89,00
31,50
40,50
43,00
63,00
75,50
88,00
97,00
65,50
69,50
40,00
9,50
28,00
41,00
55,00
57,50
15,50
20,50
2,03
2,13
2,18
2,25
2,30
2,20
2,22
219,77
222,30
223,23
222,99
222,72
222,22
222,10
221,80
221,56
220,95
220,82
221,09
220,53
220,13
223,30
225,26
225,12
225,10
224,40
224,00
223,90
223,25
222,90
222,79
222,35
222,30
w 25
ø600mm
ø 600mm
w110
st.ø600mm
st.ø600mm
w 25
telefon
w 25
telef.
st.ø600mm
st.ø600mm
telefon
przyl. k.s. ø160mm do bud.58
przyl. k.s. ø160mm do dz.1692
przyl. k.s. ø160mm do bud.59
przyl. k.s. ø160mm do bud.56A
przyl. k.s. ø160mm do bud.57
przyl. k.s. ø160mm do bud.56
przyl. k.s. ø160mm do bud.55
przyl. k.s. ø160mm do bud. 53A
przyl. k.s. ø160mm do bud.53
przyl. k.s. ø160mm do bud.49
przyl. k.s. ø160mm do bud.46
22,35
22,80
22,15
22,85
22,78
22,46
22,18
220,98
220,58
219,92
OT 34
0,5 gleba
1,0 piasek dr
gliną piasz/ piasek sr.
3,0
26
25
24
23
22
21
20
19

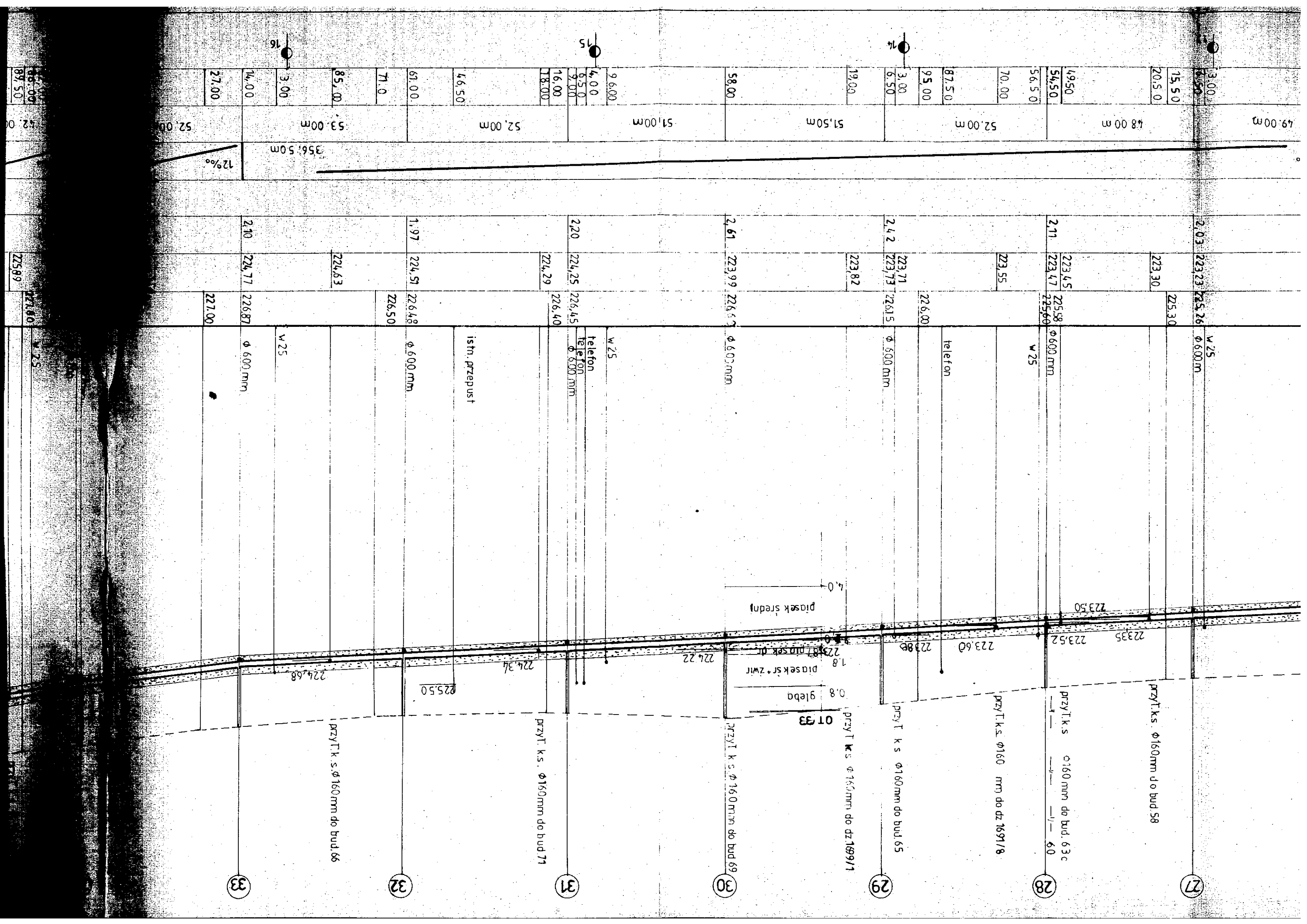
14
15
16
49.00m
48.00m
52.00m
51.50m
51.00m
52.00m
53.00m
356.50m
12‰
3.00
15.50
20.50
49.50
54.50
56.50
70.00
87.50
95.00
3.00
6.50
19.00
58.00
9.00
4.00
6.50
9.00
16.00
18.00
46.50
61.00
71.0
85.00
3.00
14.00
27.00
87.50
2.03
2.11
2.42
2.61
2.20
1.97
2.10
223.23
223.45
223.47
223.30
223.71
223.73
223.55
223.99
223.82
224.25
224.29
224.51
224.77
224.63
225.26
225.58
225.60
225.30
226.15
226.00
226.45
226.40
226.48
226.50
226.87
227.00
227.60
w 25
ϕ 600 m
ϕ 600 mm
w 25
telefon
ϕ 600 mm
telefon
telefon
ϕ 600 mm
w 25
ϕ 600 mm
istn. przepust
w 25
ϕ 600 mm
w 25
4.0
223.50
223.52
223.35
223.60
223.80
1.8
0.8
gleba
OT 33
224.22
224.34
225.50
224.68
przyT. k.s. ϕ160mm do bud.58
przyT. k.s. ϕ160mm do bud. 63 c
przyT. k.s. ϕ160 mm do dz 1691/8
przyT. k.s. ϕ160mm do bud.65
przyT. k.s. ϕ160mm do dz 1691/1
przyT. k.s. ϕ160mm do bud 69
przyT. k.s. ϕ160mm do bud.71
przyT. k.s. ϕ160mm do bud.66
27
28
29
30
31
32
33

PROFIL PODŁUŻNY KANAŁU SANITARNEGO 1:1000/10
W UL. DĘBOWEJ

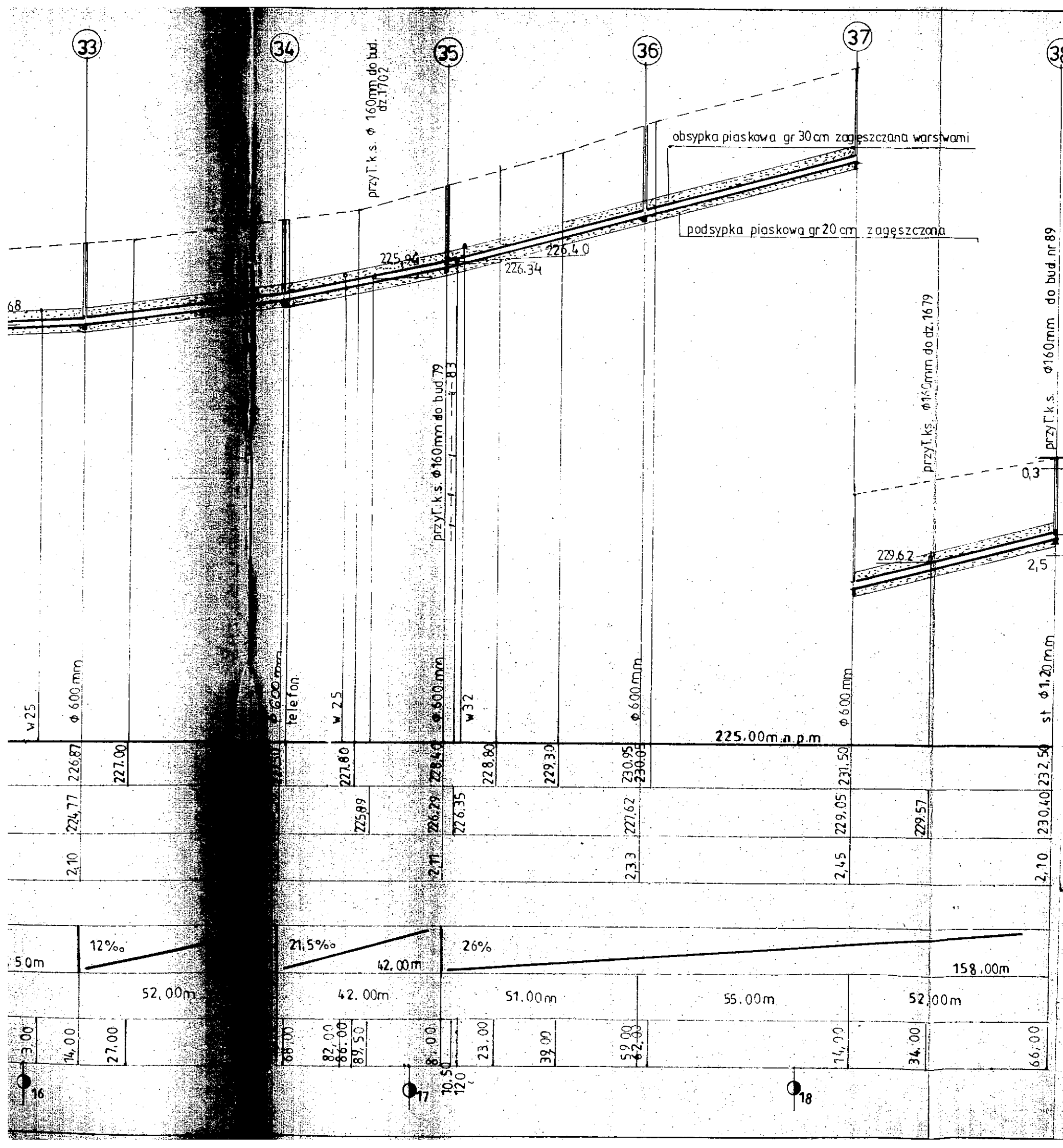

STAROSTWO POWIATOWE
w KŁOBUCKU
42-100 Kłobuck
ul. Rynek im. Jana Pawła II 13
tel. (0-34) 310-95-00

MIASTOPROJEKT CZĘSTOCHOWA
SPÓŁKA Z O.O. 42-200 CZĘSTOCHOWA, ul. SZYMANOWSKIEGO 15

OBIEKT:	MIEDŹNO, KOLONIA MIEDŹNO, KOŁACZKOWICE MAŁE, KOŁACZKOWICE DUŻE, DĘBINIEC BUDOWA KANALIZACJI SANITARNEJ Z PRZYŁĄCZAMI I PRZEPOMPOWNIAMI ŚCIEKÓW - II ETAP		
TREŚĆ:	PROJEKT BUDOWLANO WYKONAWCZY		
PROJEKTOWAŁ:	mgr inż. W. SYNOWIECKI		NR UPR. UAN-[illegible]
SPRAWDZIŁ:	mgr inż. B. SYNOWIECKA		NR UPR. UAN-[illegible]
OPRACOWAŁ:	techn. T. SZYMONIK techn. S. CZAPLA		NR UPR. UAN-[illegible]
DATA OPRACOWANIA: lipiec 2003 r.	SKALA 1:1000/100	UMOWA 142/PW/2003	NR RYS. 5

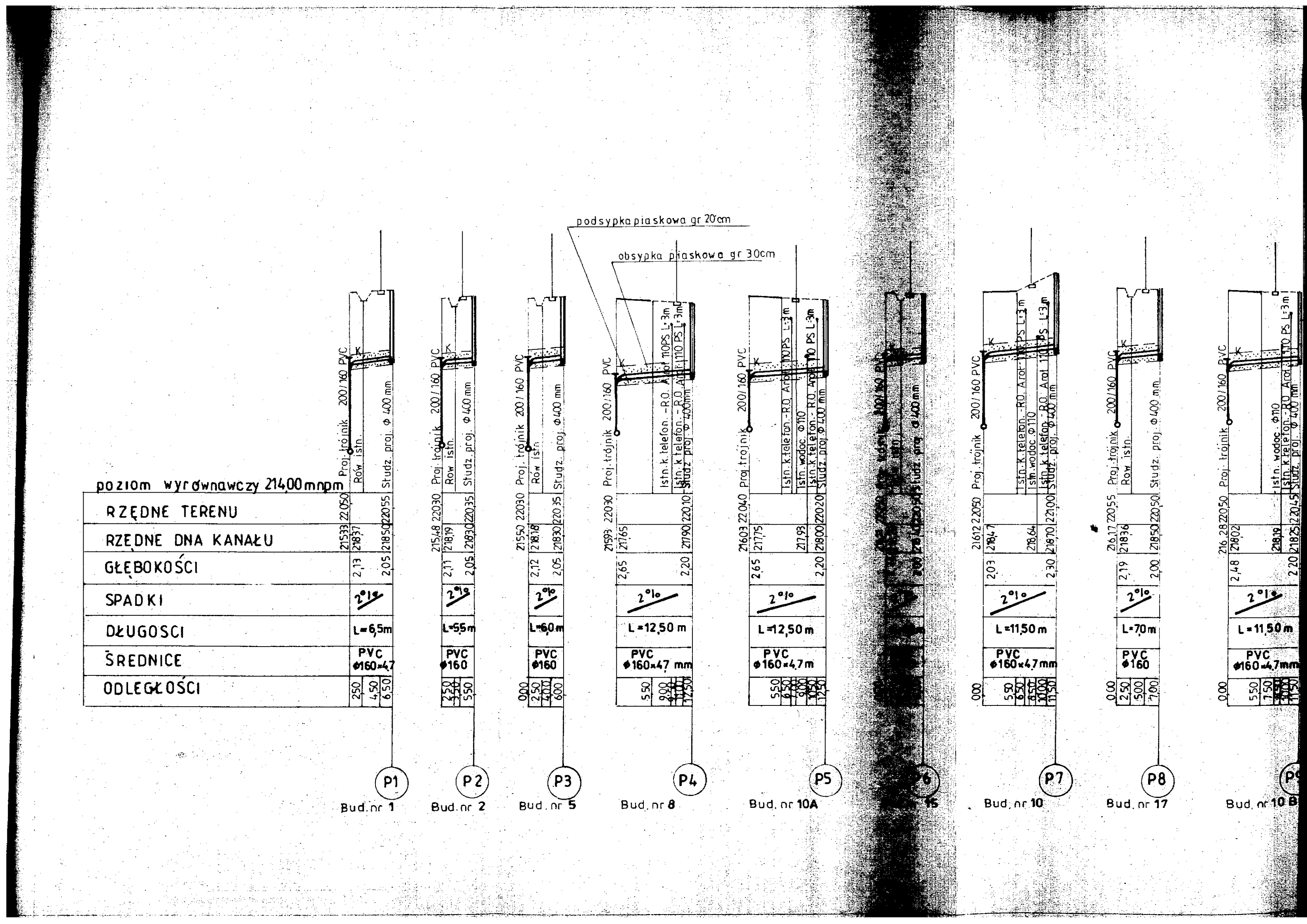
podsypka piaskowa gr 20cm
obsypka piaskowa gr 30cm
poziom wyrównawczy 214,00 mnpm
RZĘDNE TERENU
RZĘDNE DNA KANAŁU
GŁĘBOKOŚCI
SPADKI
DŁUGOŚCI
ŚREDNICE
ODLEGŁOŚCI
Proj. trójnik
Rów istn.
Studz. proj. Φ 400 mm
200/160 PVC
Istn. k. telefon. - R.O. Arot 110 PS L=3m
Istn. wodoc. Φ110
Istn. k. telefon. - R.O. Arot 110 PS L=3m
Studz. proj. Φ 400 mm
2%
L=6,5m
L=5,5m
L=6,0m
L=12,50 m
L=11,50 m
L=7,0m
PVC Φ160×4,7
PVC Φ160
PVC Φ160×4,7 mm
P1
P2
P3
P4
P5
P7
P8
Bud. nr 1
Bud. nr 2
Bud. nr 5
Bud. nr 8
Bud. nr 10A
Bud. nr 10
Bud. nr 17
Bud. nr 10 B

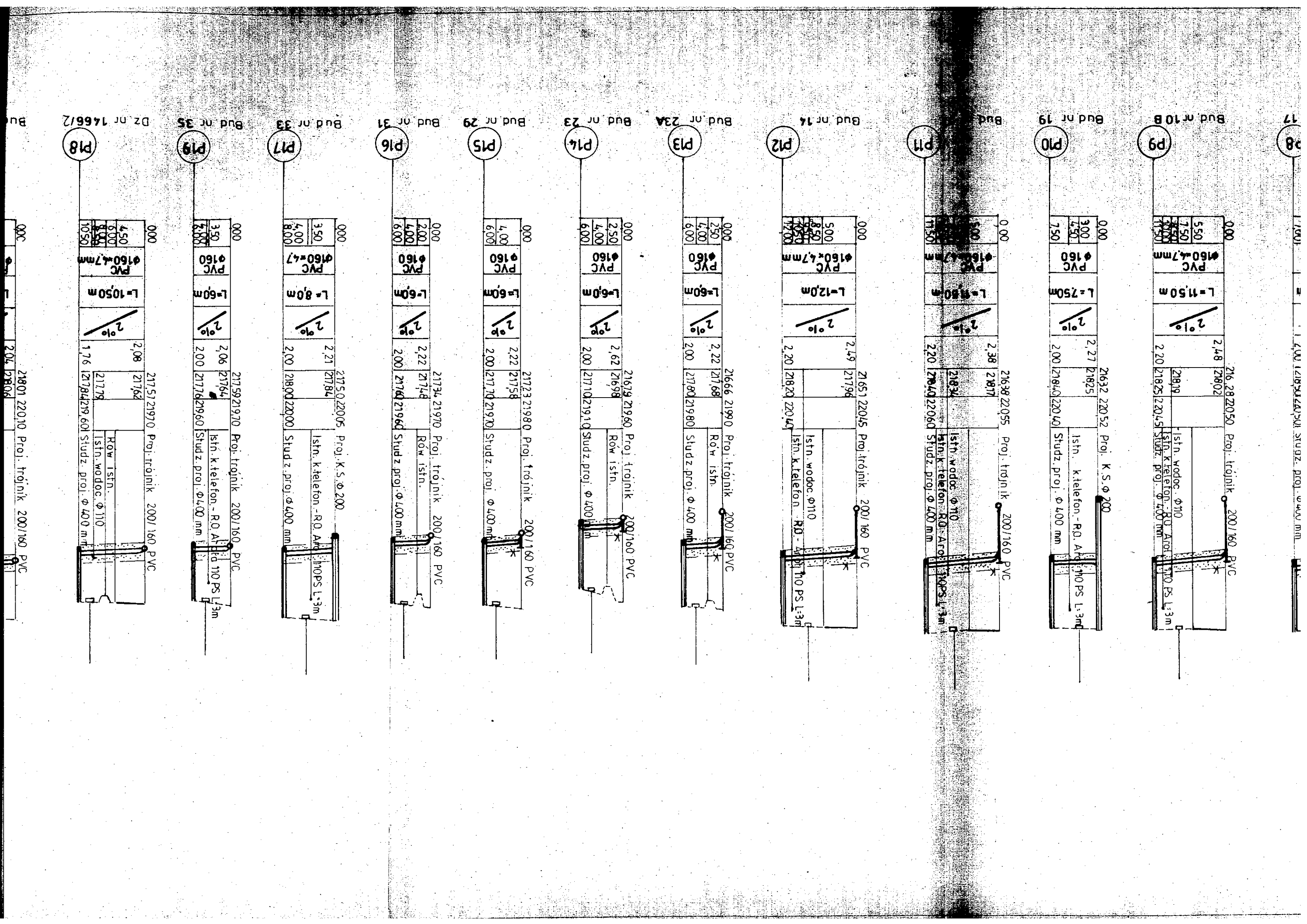
P8
P9
P10
P11
P12
P13
P14
P15
P16
P17
P18
P19
Bud nr 10 B
Bud nr 19
Bud nr 14
Bud nr 23
Bud nr 29
Bud nr 31
Bud nr 33
Bud nr 35
PVC ϕ160×4,7mm
L=11,50 m
L=7,50m
L=12,0m
L=6,0m
L=8,0m
L=10,50m
2 °/o
216,28 220,50 Proj. trójnik 200/160 PVC
Istn. wodoc. ϕ110
Istn. k.telefon.-R.O. Arot. 110 PS L=3m
Istn. k.telefon. - R.O. Arot. 110 PS L=3m
Studz. proj. ϕ 400 mm
216,38 220,55 Proj. trójnik 200/160 PVC
Istn. wodoc. ϕ110
Istn. k.telefon. R.O. Arot. 110 PS L=3m
Istn. k.telefon. - R.O. Arot. 110 PS L=3m
Istn. wodoc. ϕ110
Istn. k.telefon. - R.O. Arot. 110 PS L=3m
216,51 220,45 Proj. trójnik 200/160 PVC
Istn. wodoc. ϕ110
Istn. k.telefon. R.O. - Arot. 110 PS L=3m
216,66 219,90 Proj. trójnik 200/160 PVC
Rów istn.
Studz. proj. ϕ 400 mm
216,79 219,60 Proj. trójnik 200/160 PVC
Rów istn.
Studz. proj. ϕ 400 mm
217,23 219,80 Proj. trójnik 200/160 PVC
Studz. proj. ϕ 400 mm
217,34 219,70 Proj. trójnik 200/160 PVC
Rów istn.
Studz. proj. ϕ 400 mm
217,50 220,05 Proj. K.S. ϕ 200
Istn. k.telefon. - R.O. Arot. 110PS L=3m
Studz. proj. ϕ 400 mm
217,59 219,70 Proj. trójnik 200/160 PVC
Istn. k.telefon. - R.O. Arot. 110 PS L=3m
Studz. proj. ϕ400 mm
217,51 219,70 Proj. trójnik 200/160 PVC
Rów istn.
Istn. wodoc. ϕ 110
Studz. proj. ϕ 400 mm
218,01 220,10 Proj. trójnik 200/160 PVC

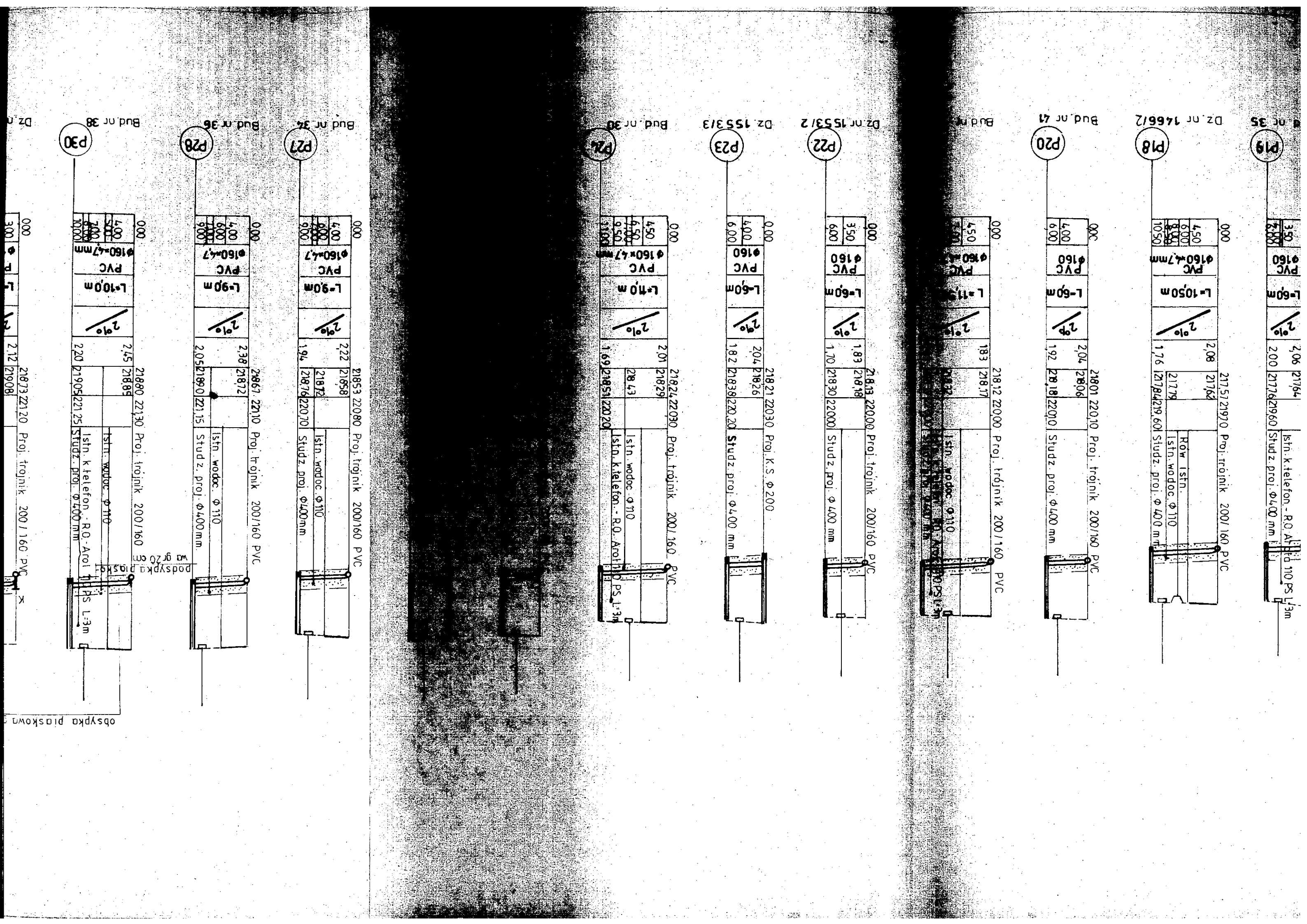
P19
Dz. nr 35
PVC ϕ160
L=6,0m
2%
Istn. k.telefon. - R.O. Arol ϕ110 PS L=3m
Studz. proj. ϕ400 mm
Istn. wodoc. ϕ110
Rów Istn.
Proj. trójnik 200/160 PVC
P18
Dz. nr 14661/2
PVC ϕ160×4,7mm
L=10,50m
2%
Studz. proj. ϕ400 mm
Istn. wodoc. ϕ110
Proj. trójnik 200/160 PVC
P20
Bud. nr 41
PVC ϕ160
L=6,0m
2%
Studz. proj. ϕ400 mm
Proj. trójnik 200/160 PVC
Bud. nr
PVC ϕ160×4,7mm
L=11,5m
2%
Istn. wodoc. ϕ110
Proj. trójnik 200/160 PVC
P22
Dz. nr 15531/2
PVC ϕ160
L=6,0m
2%
Studz. proj. ϕ400 mm
Proj. trójnik 200/160 PVC
P23
Dz. 15531/3
PVC ϕ160
L=6,0m
2%
Studz. proj. ϕ400 mm
Proj. K.S. ϕ200
P24
Bud. nr 39
PVC ϕ160×4,7mm
L=11,0m
2%
Istn. wodoc. ϕ110
Istn. k.telefon. - R.O. Arol ϕ110 PS L=3m
Proj. trójnik 200/160 PVC
P27
Bud. nr 34
PVC ϕ160×4,7
L=9,0m
2%
Istn. wodoc. ϕ110
Studz. proj. ϕ400mm
Proj. trójnik 200/160 PVC
P28
Bud. nr 36
PVC ϕ160×4,7
L=9,0m
2%
Istn. wodoc. ϕ110
Studz. proj. ϕ400mm
Proj. trójnik 200/160 PVC
P30
Bud. nr 38
PVC ϕ160×4,7mm
L=10,0m
2%
Istn. wodoc. ϕ110
Istn. k.telefon. - R.O. Arol ϕ110 PS L=3m
Studz. proj. ϕ400 mm
Proj. trójnik 200/160 PVC
podsypka piaskowa
wg gr20 cm
obsypka piaskowa

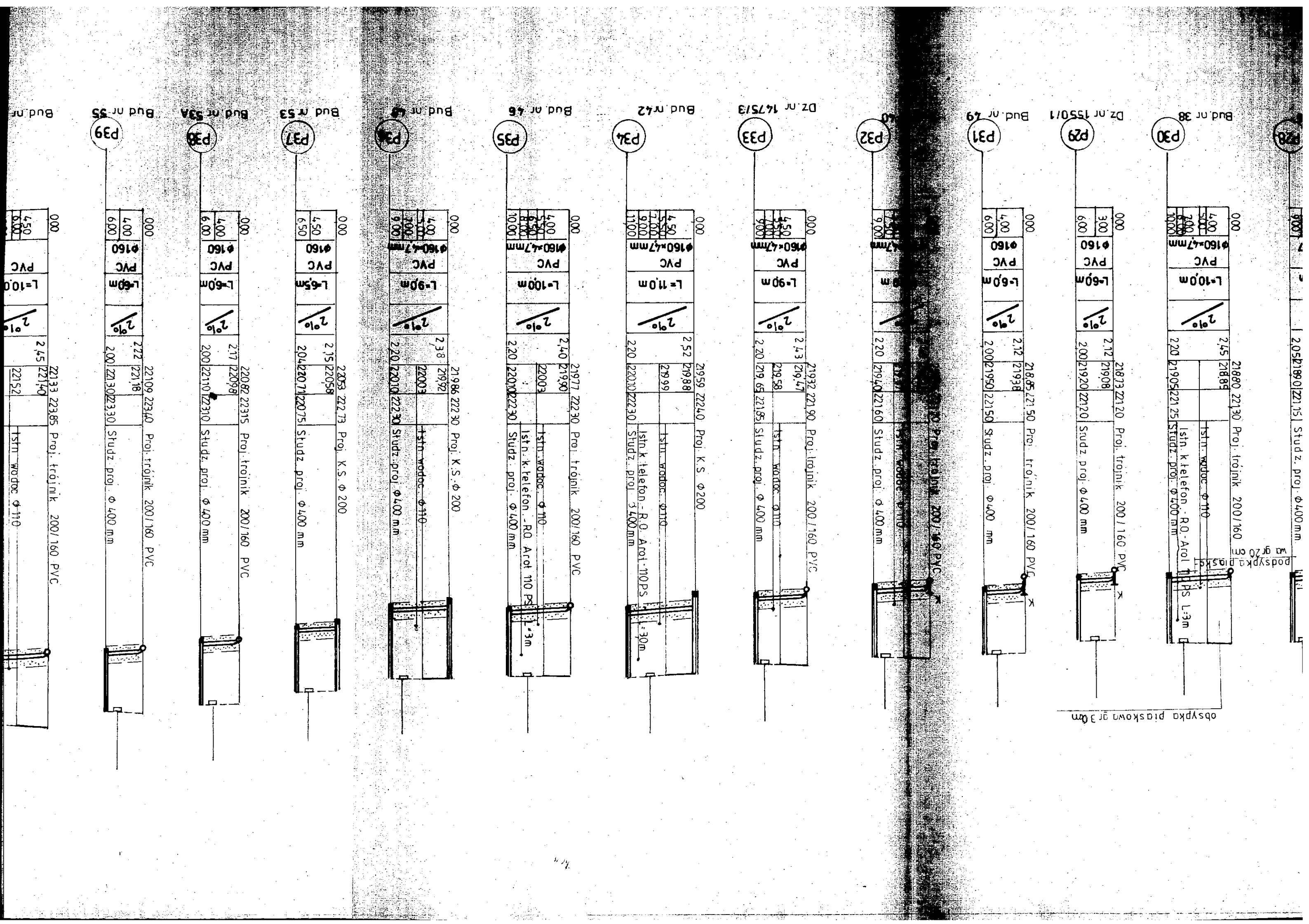
P28
2,05 218,80 221,15
Studz. proj. Φ400 mm
P30
Bud. nr 38
218,80 221,30
Proj. trójnik 200/160
istn. wodoc. Φ110
istn. k.telefon.-R.O.-Arot 110PS L=3m
podsypka piaskowa gr 20 cm
obsypka piaskowa gr 30 cm
Studz. proj. Φ400 mm
L=10,0 m
PVC Φ160×4,7mm
P29
Dz. nr 1550/1
218,73 221,20
Proj. trójnik 200/160 PVC
Studz. proj. Φ400 mm
L=6,0 m
PVC Φ160
P31
Bud. nr 29
218,85 221,50
Proj. trójnik 200/160 PVC
Studz. proj. Φ400 mm
L=6,0 m
PVC Φ160
P32
Proj. trójnik 200/160 PVC
Studz. proj. Φ400 mm
istn. wodoc. Φ110
P33
Dz. nr 1475/3
218,32 221,90
Proj. trójnik 200/160 PVC
Studz. proj. Φ400 mm
istn. wodoc. Φ110
L=9,0 m
PVC Φ160×4,7mm
P34
Bud. nr 42
218,59 222,40
Proj. K.S. Φ200
istn. wodoc. Φ110
istn. k.telefon.-R.O. Arot 110PS L=30m
Studz. proj. Φ400 mm
L=11,0 m
PVC Φ160×4,7mm
P35
Bud. nr 46
218,77 222,30
Proj. trójnik 200/160 PVC
istn. wodoc. Φ110
istn. k.telefon.-R.O. Arot 110 PS L=3m
Studz. proj. Φ400 mm
L=10,0 m
PVC Φ160×4,7mm
P36
Bud. nr 49
218,86 222,30
Proj. K.S. Φ200
istn. wodoc. Φ110
Studz. proj. Φ400 mm
L=9,0 m
PVC Φ160×4,7mm
P37
Bud. nr 53
219,03 222,73
Proj. K.S. Φ200
Studz. proj. Φ400 mm
L=6,5 m
PVC Φ160
P38
Bud. nr 53A
219,22 222,82
Proj. trójnik 200/160 PVC
Studz. proj. Φ400 mm
L=6,0 m
PVC Φ160
P39
Bud. nr 55
219,33 223,09
Proj. trójnik 200/160 PVC
Studz. proj. Φ400 mm
L=6,0 m
PVC Φ160
Bud. nr
L=10,0
PVC
Proj. trójnik 200/160 PVC
istn. wodoc. Φ110

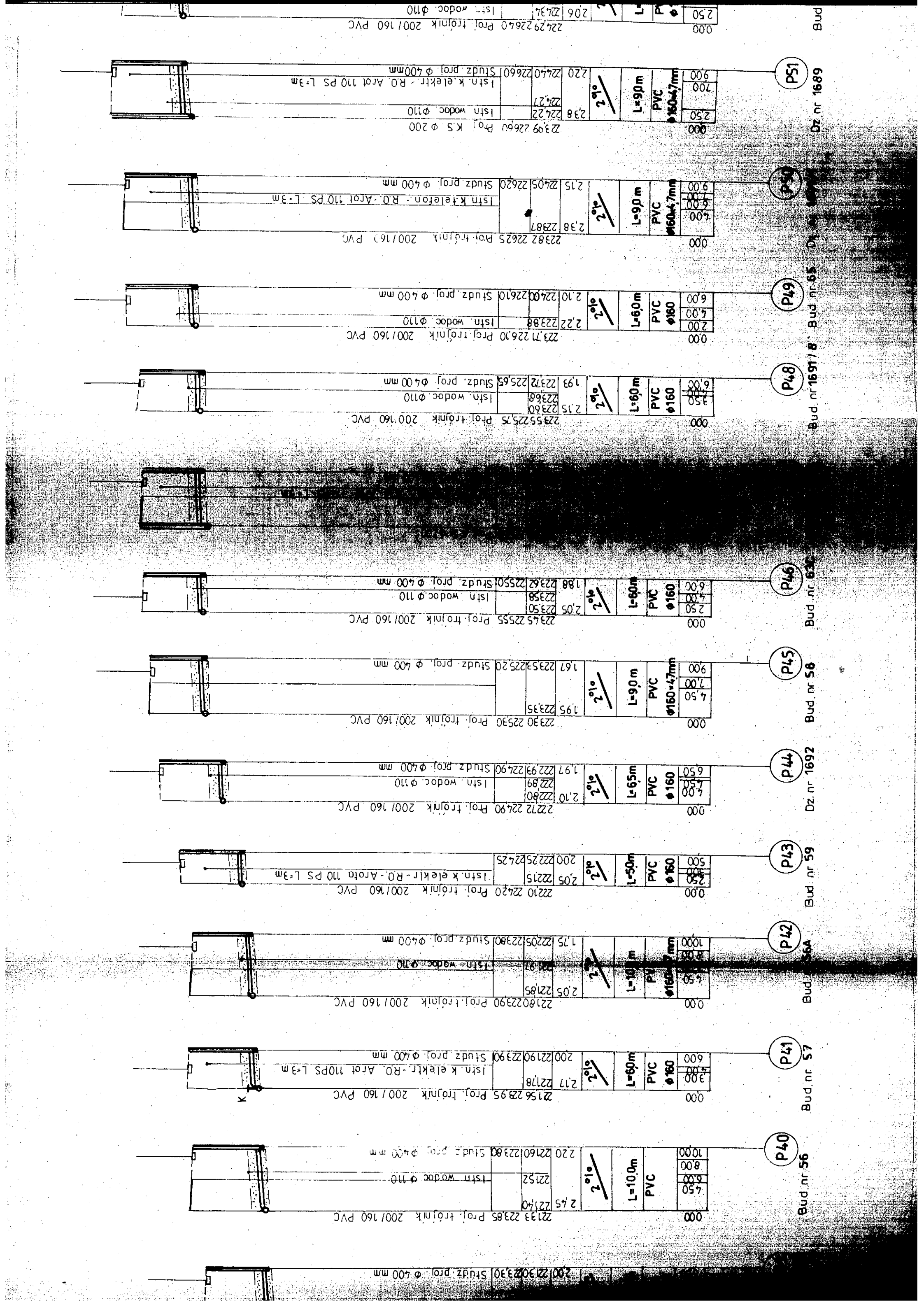
P40
Bud. nr 56
0,00 | 4,50 | 6,00 | 8,00 | 10,00
L=10,0m
PVC
2°/°
221,33 223,85 Proj. trojnik 200/160 PVC
221,40
2,45
221,52
Istn. wodoc. ϕ110
220 221,60 223,80 Studz. proj. ϕ400 mm
P41
Bud. nr 57
0,00 | 3,00 | 4,00 | 6,00
L=6,0m
PVC
ϕ160
2°/°
215,6 229,95 Proj. trojnik 200/160 PVC
2,17 221,78
Istn. k elektr. -RO. Arot 110PS L=3m
200 221,90 223,90 Studz. proj. ϕ400 mm
K
P42
Bud. nr 56A
0,00 | 4,50 | 6,00 | 8,00 | 10,00
L=10,0m
PVC
ϕ160
2°/°
221,80 223,90 Proj. trojnik 200/160 PVC
2,05 221,85
Istn. wodoc. ϕ110
1,75 222,05 223,80 Studz. proj. ϕ400 mm
P43
Bud. nr 59
0,00 | 2,50 | 3,00 | 5,00
L=5,0m
PVC
ϕ160
2°/°
222,10 224,20 Proj. trojnik 200/160 PVC
2,05 222,15
Istn. k elektr.-RO. Arotn 110 PS L=3m
2,00 222,25 224,25
P44
Dz. nr 1692
0,00 | 4,00 | 4,50 | 6,50
L=6,5m
PVC
ϕ160
2°/°
222,12 224,90 Proj. trojnik 200/160 PVC
2,10 222,80
Istn. wodoc. ϕ110
222,89
1,97 222,93 224,90 Studz. proj. ϕ400 mm
P45
Bud. nr 58
0,00 | 4,50 | 7,00 | 9,00
L=9,0m
PVC
ϕ160×4,7mm
2°/°
223,30 225,30 Proj. trojnik 200/160 PVC
1,95 223,35
1,67 223,53 225,20 Studz. proj. ϕ400 mm
P46
Bud. nr 63
0,00 | 2,50 | 4,00 | 6,00
L=6,0m
PVC
ϕ160
2°/°
223,45 225,55 Proj. trojnik 200/160 PVC
2,05 223,50
223,58
Istn. wodoc. ϕ110
1,88 223,62 225,50 Studz. proj. ϕ400 mm
P47
Bud. nr 65
0,00 | 2,00 | 4,00 | 6,00
L=6,0m
PVC
ϕ160
2°/°
223,71 226,10 Proj. trojnik 200/160 PVC
2,22 223,88
Istn. wodoc. ϕ110
2,10 224,00 226,10 Studz. proj. ϕ400 mm
P48
Bud. nr 1691/8
0,00 | 3,50 | 4,00 | 6,00
L=6,0m
PVC
ϕ160
2°/°
223,55 225,75 Proj. trojnik 200/160 PVC
2,15 223,60
223,68
Istn. wodoc. ϕ110
1,93 223,72 225,65 Studz. proj. ϕ400 mm
P49
Bud. nr 65
0,00 | 2,00 | 4,00 | 6,00
L=6,0m
PVC
ϕ160
2°/°
223,88
Istn. wodoc. ϕ110
2,10 224,00 226,10 Studz. proj. ϕ400 mm
P50
Bud. nr 63
0,00 | 2,50 | 4,00 | 6,00
L=6,0m
PVC
ϕ160
2°/°
224,29 226,40 Proj. trojnik 200/160 PVC
2,06 224,34
Istn. wodoc. ϕ110
P51
Dz. nr 1689
0,00 | 2,50 | 7,00 | 9,00
L=9,0m
PVC
ϕ160×4,7mm
2°/°
223,09 226,60 Proj. K.S. ϕ200
2,38 224,22
Istn. wodoc. ϕ110
224,27
Istn. k. elektr. - R.O. Arot 110 PS L=3m
2,20 224,40 226,60 Studz. proj. ϕ400mm

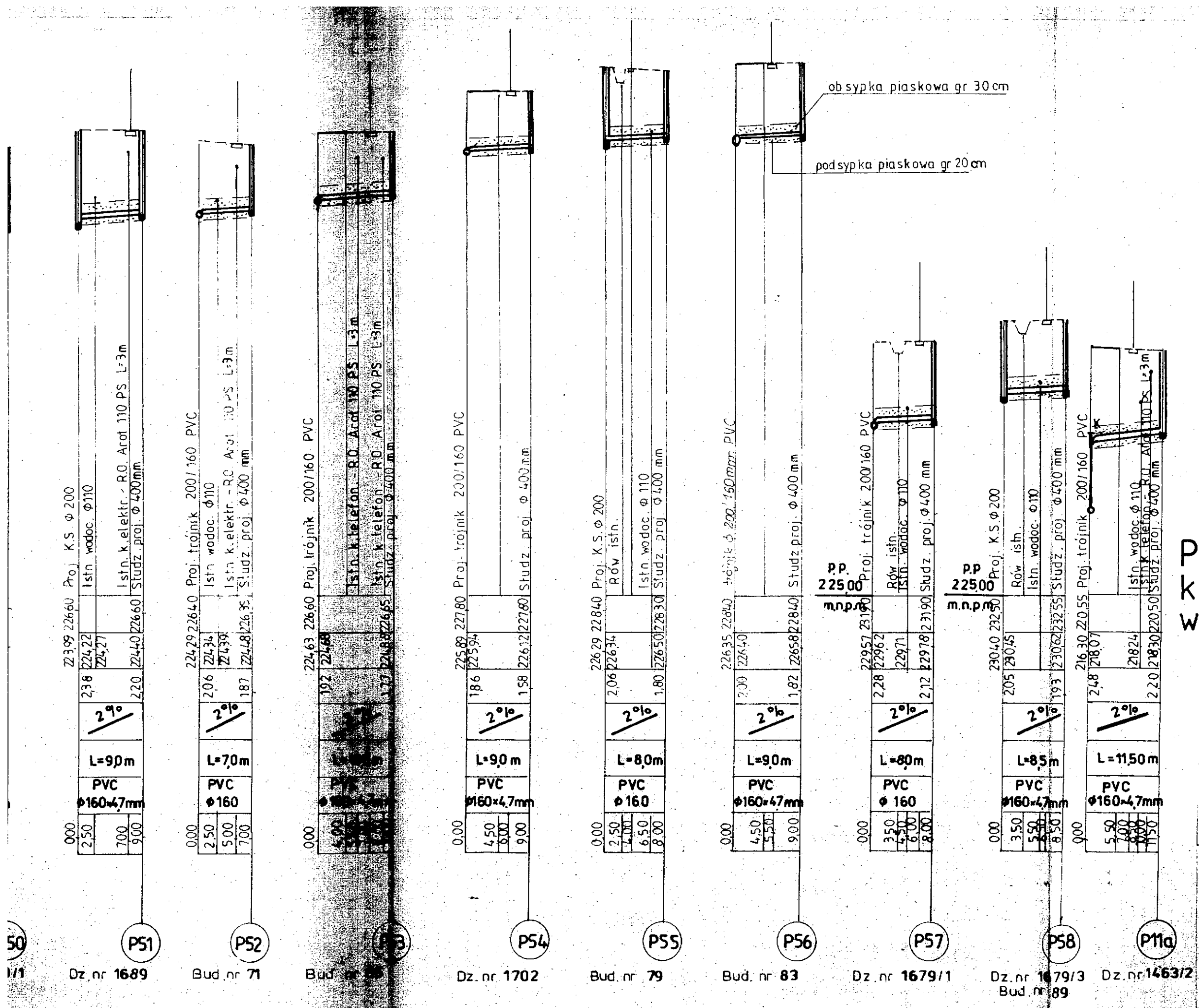

Profil podłużny przyłac kanalizacji sanitarnej w ul. Dębowej

Skala 1:500/1:100

STAROSTWO
w KŁOB
42-100
ul. Rynek im. Ja
tel. (0-34)

MIASTOPROJEKT CZĘST
SPÓŁKA Z O.O. 42-200 CZĘSTOCHOWA, ul. SZ

OBIEKT:	MIEDŹNO, KOLONIA MIEDŹNO, KOŁACZ KOŁACZKOWICE DUŻE, DĘB BUDOWA KANALIZACJI SANITARNEJ I PRZEPOMPOWNIAMI ŚCIEKÓ
TREŚĆ:	PROJEKT BUDOWLANO WYKO
PROJEKTOWAŁ:	mgr inż. W. SYNOWIECKI
SPRAWDZIŁ:	mgr inż. B. SYNOWIECKA
OPRACOWANIE:	mgr T. SZYMOŃIK, B. CZAKIEJA
SKALA 1:500/100	UMOWA

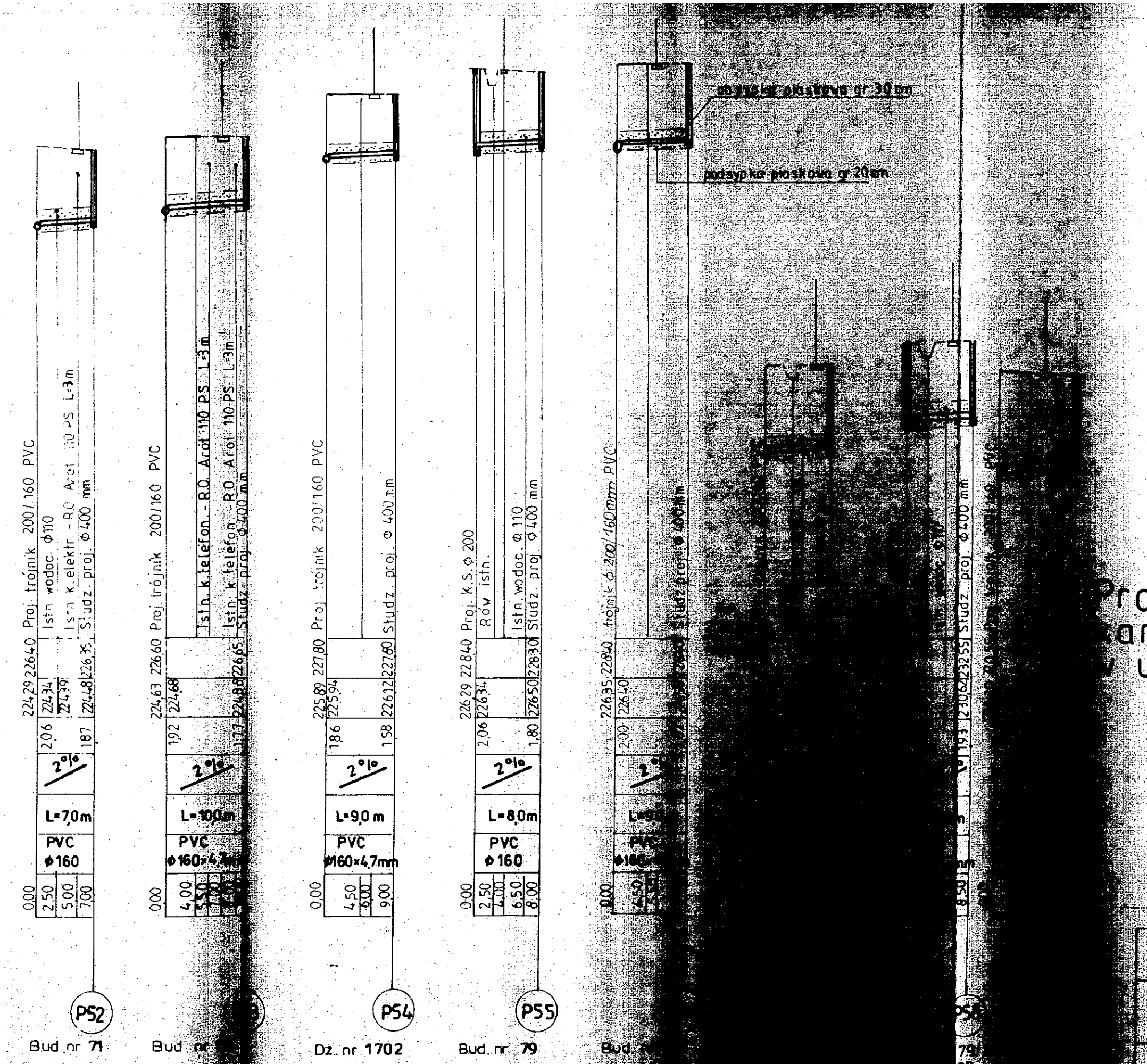

Profil podłużny przyłączy kanalizacji sanitarnej w ul. Dębowej

Skala 1:500/1:100

STAROSTWO POWIATOWE
w KŁOBUCKU
42-100 Kłobuck
ul. Rynek im. Jana Pawła II 13
tel. (0-34) 310-95-00

MIASTOPROJEKT CZĘSTOCHOWA
SPÓŁKA Z O.O. 42-200 CZĘSTOCHOWA, ul. SZYMANOWSKIEGO 15

OBIEKT:	MIEDŹNO, KOLONIA MIEDŹNO, KOŁACZKOWICE MAŁE, KOŁACZKOWICE DUŻE, DĘBINIEC BUDOWA KANALIZACJI SANITARNEJ Z PRZYŁĄCZAMI I PRZEPOMPOWNIAMI ŚCIEKÓW - II ETAP	
TREŚĆ:	PROJEKT BUDOWLANO WYKONAWCZY	
PROJEKTOWAŁ:	mgr inż. W. SYNOWIECKI	NR UPR. UAN-VII/3861/93/89
SPRAWDZ.:	mgr inż. B. SYNOWIECKA	NR UPR. UAN-VIII/3269/VI/1990
OPRACOWAŁ:	inżbn. T. SZYMONIK inżbn. R. CZAPLA	NR UPR. UAN - 7342/4/95
DATA OPRACOWANIA: lipiec 2000 r.	SKALA 1:500/100	UMOWA 142/PW/2000 — NR RYS. 6

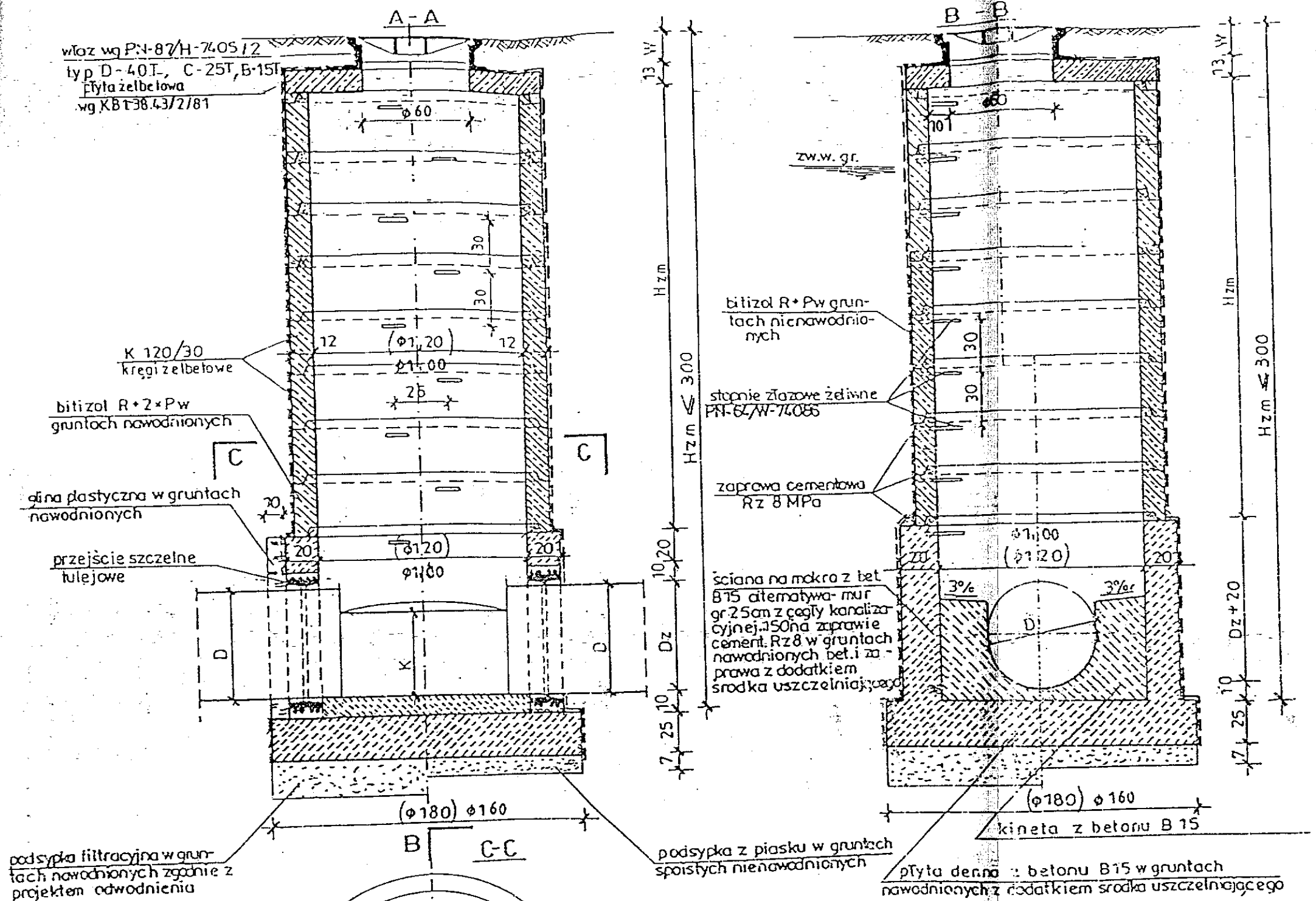

UWAGI:

1. D = 15 ÷ 50 cm
2. Dopuszczalne kąty załamania
   ϕ 0.20m ÷ 0.30m ∢ 90°
   ϕ 0.40m ∢ 70°
   ϕ 0.50m ∢ 55°
3. Wymiarowanie w cm
4. Dopuszczalne naprężenia na grunt σ_g = 1.0kG/cm²
5. Kręgi o wysokości 30cm można zastąpić kręgami o wys. 60cm
6. Kineta K = 0.80 D

STAROSTWO POWIATOWE
w KŁOBUCKU
42-100 Kłobuck
ul. Rynek im. Jana Pawła II 13
tel. (0-34) 310-95-00

STUDZ. DLA RUR PVC

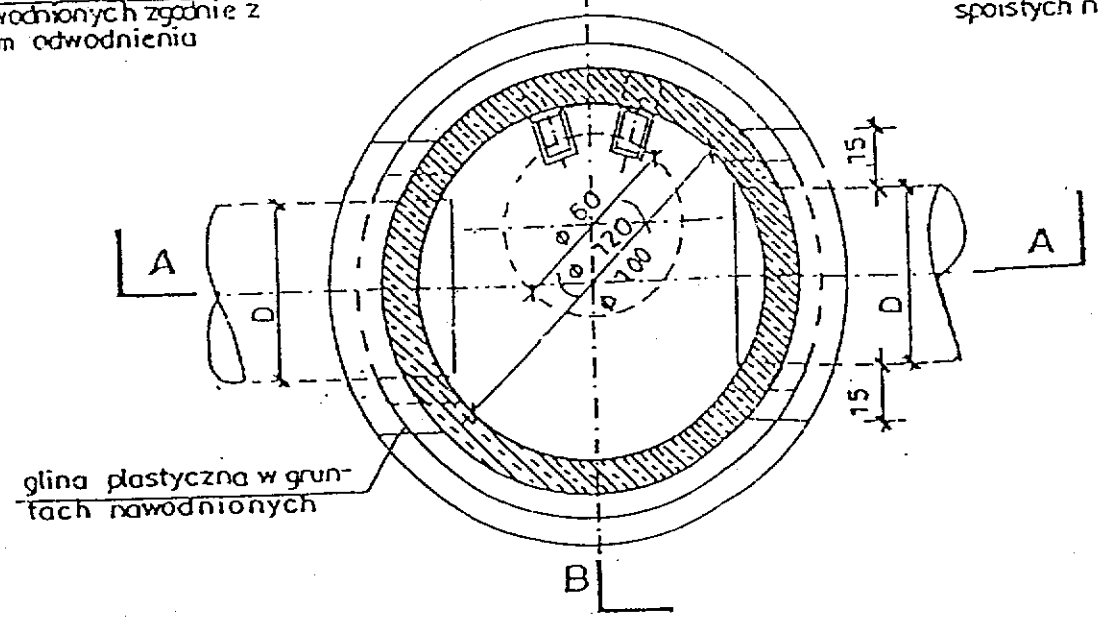

STUDZIENKA KANALIZACYJNA PRZELOTOWA ϕ 1,20 TYP I/1A

SKALA 1:25

MIASTOPROJEKT CZĘSTOCHOWA SPÓŁKA Z O.O. 42-200 CZĘSTOCHOWA, ul. SZYMANOWSKIEGO 15			
OBIEKT:	MIEDŹNO, KOLONIA MIEDŹNO, KOŁACZKOWICE MAŁE, KOŁACZKOWICE DUŻE, DĘBINIEC BUDOWA KANALIZACJI SANITARNEJ Z PRZYŁĄCZAMI I PRZEPOMPOWNIAMI ŚCIEKÓW - II ETAP		
TREŚĆ:	PROJEKT BUDOWLANO WYKONAWCZY		
PROJEKTOWAŁ:	mgr inż. W. SYNOWIECKI		NR UPR. UAN-VIII/83861/93/90
SPRAWDZIŁ:	mgr inż. B. SYNOWIECKA		NR UPR. UAN-VIII/83861/115/90
OPRACOWAŁ:	techn. T. SZYMONIK techn. S. CZAPLA		NR UPR. UAN - 7342 / 4 / 95
DATA OPRACOWANIA: lipiec 2003 r.	SKALA 1:25	UMOWA 142 / PW / 2003	NR RYS. 7

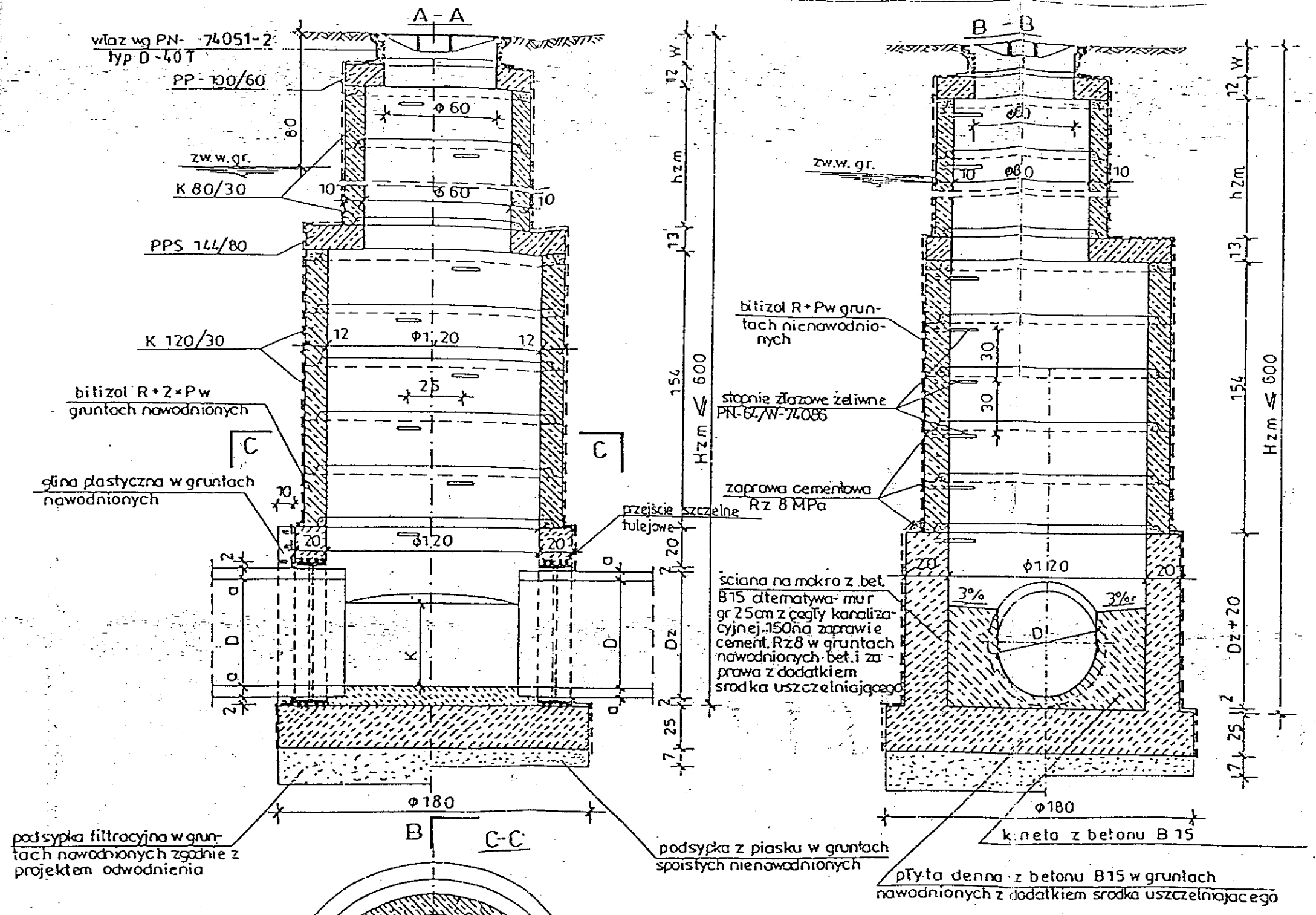

UWAGI:

1. D = 15 ÷ 50 cm
2. Dopuszczalne kąty załamania
   ϕ 0.20m ÷ 0.30m ∢ 90°
   ϕ 0.40m ∢ 70°
   ϕ 0.50m ∢ 55°
3. Wymiarowanie w cm
4. Dopuszczalne naprężenia na grunt σ_g = 1.0 kG/cm²
5. Kręgi o wysokości 30cm można zastąpić kręgami o wys. 60cm
6. Kineta K = 0.80 D

STUDZIENKA Z KOMINEM
dla rur z P.V.C.

STAROSTWO POWIATOWE
w KŁOBUCKU
42-100 Kłobuck
ul. Rynek im. Jana Pawła II 13
tel. (0-34) 310-95-00

STUDZIENKA KANALIZACYJNA PRZELOTOWA ϕ 1,20 TYP I/1A

SKALA 1:25

MIASTOPROJEKT CZĘSTOCHOWA SPÓŁKA Z O.O. 42-200 CZĘSTOCHOWA, ul. SZYMANOWSKIEGO 15			
OBIEKT:	MIEDŹNO, KOLONIA MIEDŹNO, KOŁACZKOWICE MAŁE, KOŁACZKOWICE DUŻE, DĘBINIEC BUDOWA KANALIZACJI SANITARNEJ Z PRZYŁĄCZAMI I PRZEPOMPOWNIAMI ŚCIEKÓW - II ETAP		
TREŚĆ:	PROJEKT BUDOWLANO WYKONAWCZY		
PROJEKTOWAŁ:	mgr inż. W. SYNOWIECKI		NR UPR. UAN-VIII/83861/93-jo
SPRAWDZIŁ:	mgr inż. B. SYNOWIECKA		NR UPR. UAN-VIII/83861/115/90
OPRACOWAŁ:	techn. T. SZYMONIK techn. S. CZAPLA		NR UPR. UAN-7342/4/95

STUDZIENKA KANALIZACYJNA PRZELOTOWA ⌀1.20 m
typ P.V. Prefabet Kluczbork

Skala 1:25

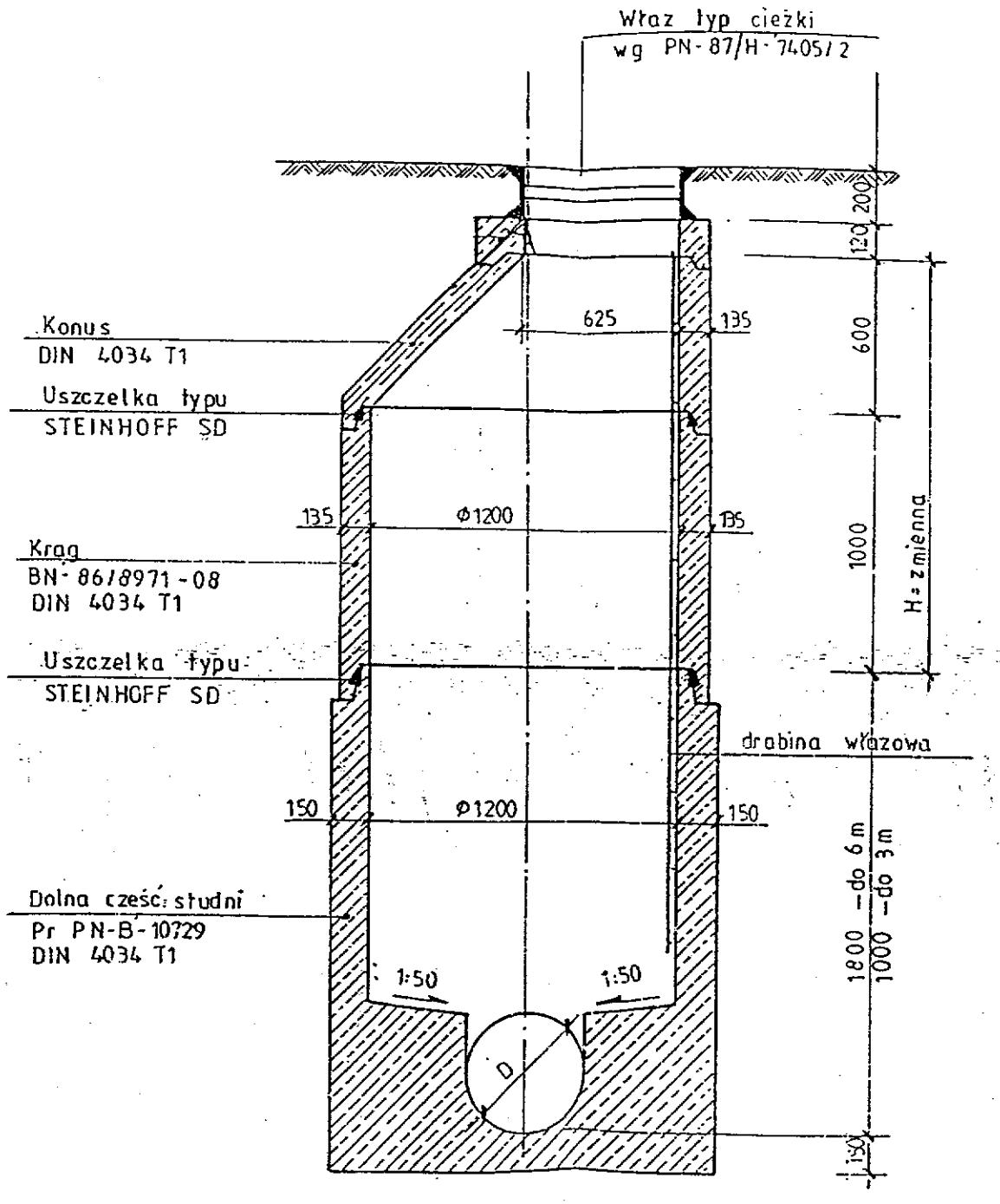

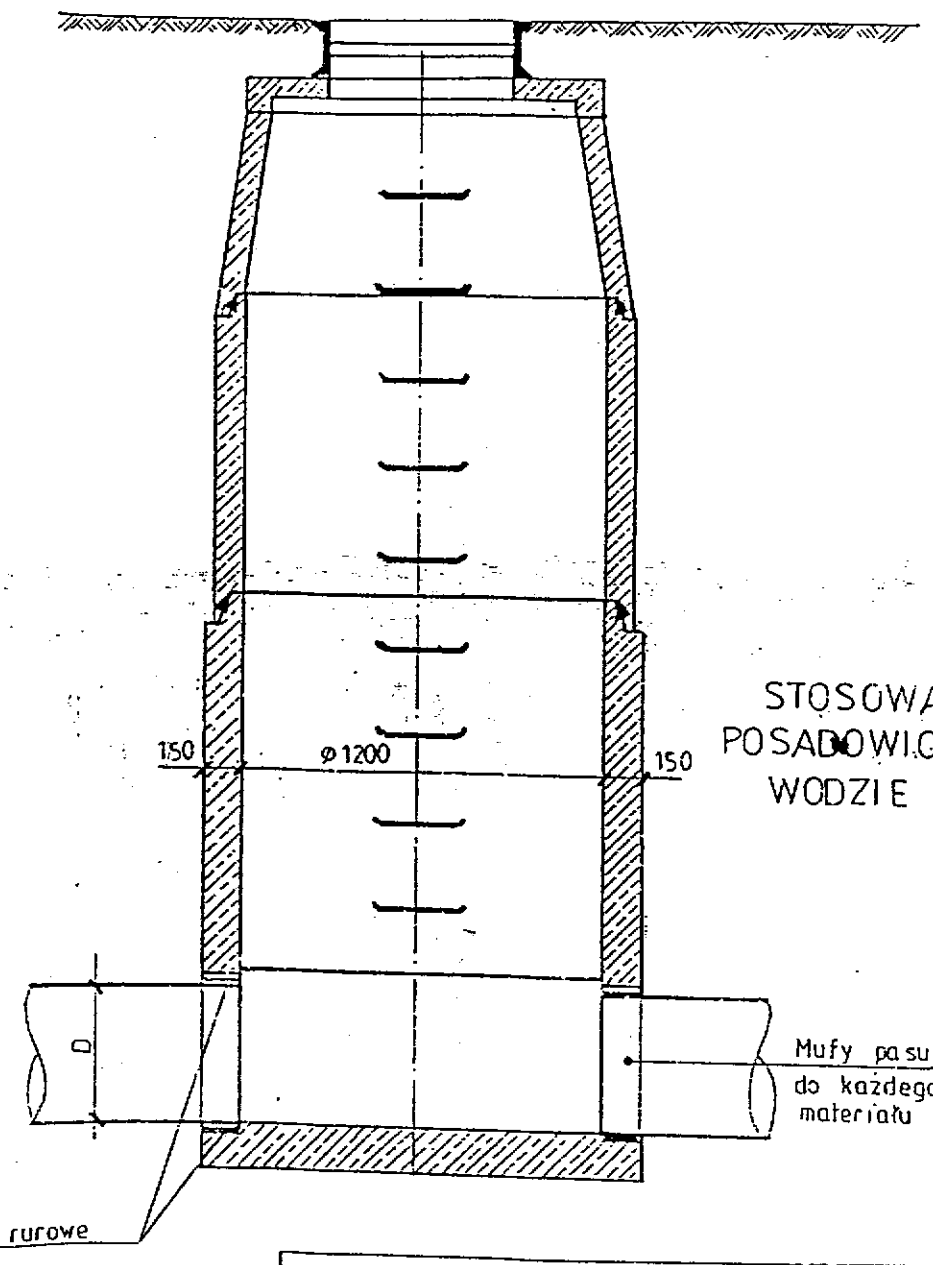

STOSOWAĆ GDY KANAŁ POSADOWIONY JEST W WODZIE GRUNTOWEJ

STAROSTWO POWIATOWE
w KŁOBUCKU
42-100 Kłobuck
ul. Rynek im. Jana Pawła II 13
tel. (0-34) 310-95-00

MIASTOPROJEKT CZĘSTOCHOWA SPÓŁKA Z O.O. 42-200 CZĘSTOCHOWA, ul. SZYMANOWSKIEGO 15			
OBIEKT:	MIEDŹNO, KOLONIA MIEDŹNO; KOŁACZKOWICE MAŁE, KOŁACZKOWICE DUŻE, DĘBINIEC BUDOWA KANALIZACJI SANITARNEJ Z PRZYŁĄCZAMI I PRZEPOMPOWNIAMI ŚCIEKÓW - II ETAP		
TREŚĆ:	PROJEKT BUDOWLANO WYKONAWCZY		
PROJEKTOWAŁ:	mgr inż. W. SYNOWIECKI		NR UPR. UAN-VIII/83861/93/90
SPRAWDZIŁ:	mgr inż. B. SYNOWIECKA		NR UPR. UAN-VIII/83861/115/90
OPRACOWAŁ:	techn. T. SZYMONIK techn. S. CZAPLA		NR UPR. UAN-7342/4/95
DATA OPRACOWANIA: lipiec 2003 r.	SKALA 1:25	UMOWA 142/PM/2002	NR TEK. [illegible]

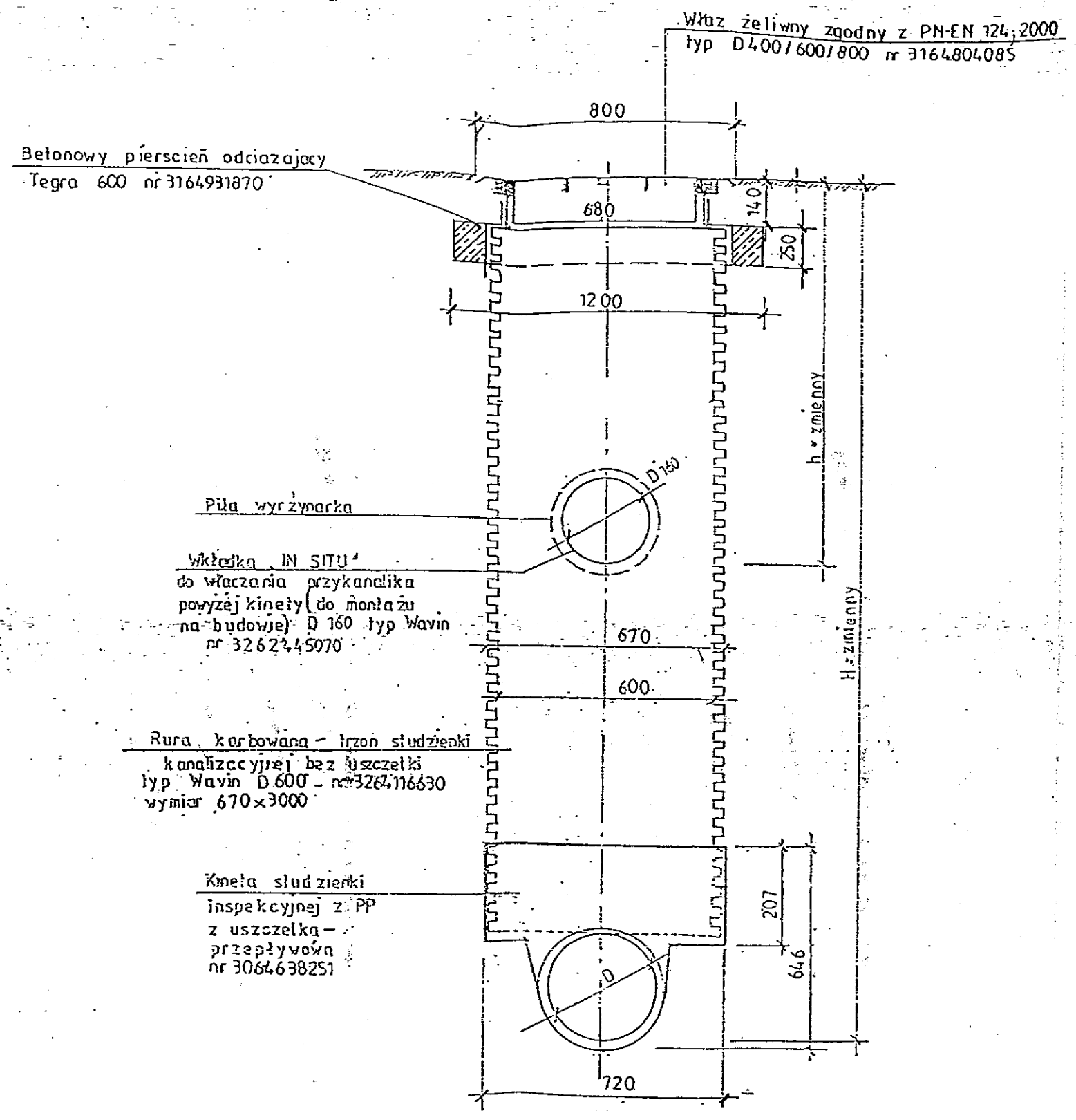

Studzienka „WAVIN" Skala 1:10
dla 600

USZCZELKI GUMOWE :

1. Każdy kielich kinety zaopatrzony jest w uszczelkę montowaną fabrycznie.
2. Każda kineta dostarczona jest wraz z uszczelką do montażu rury karbowanej (trzonowej)
3. Rury teleskopowe dostarczane są wraz z uszczelką
4. Dwuzłączka wewnętrzna dostarczana jest z niezbędnymi uszczelkami (2 sztuki)

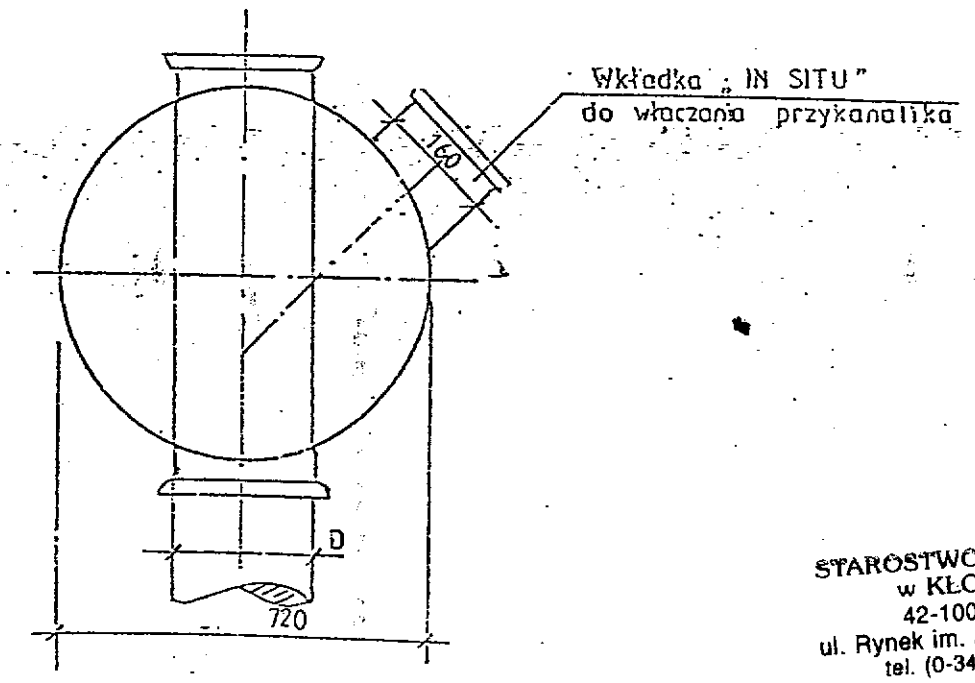

STAROSTWO POWIATOWE
w KŁOBUCKU
42-100 Kłobuck
ul. Rynek im. Jana Pawła II 13
tel. (0-34) 310-95-00

MIASTOPROJEKT CZĘSTOCHOWA SPÓŁKA Z O.O. 42-200 CZĘSTOCHOWA, ul. SZYMANOWSKIEGO 15			
OBIEKT:	MIEDŹNO, KOLONIA MIEDŹNO, KOŁACZKOWICE MAŁE, KOŁACZKOWICE DUŻE, DĘBINIEC BUDOWA KANALIZACJI SANITARNEJ Z PRZYŁĄCZAMI I PRZEPOMPOWNIAMI ŚCIEKÓW - II ETAP		
TREŚĆ:	PROJEKT BUDOWLANO WYKONAWCZY		
PROJEKTOWAŁ:	mgr inż. W. SYNOWIECKI		NR UPR. UAN-VIII/93861/93/90
SPRAWDZIŁ:	mgr inż. B. SYNOWIECKA		NR UPR. UAN-VIII/93861/115/90
OPRACOWAŁ:	techn. T. SZYMONIK techn. S. CZAPLA		NR UPR. UAN - 7342 / 4 / 95
DATA OPRACOWANIA: lipiec 2003 r.	SKALA 1:10	UMOWA 142 / PW / 2003	NR RYS. 10

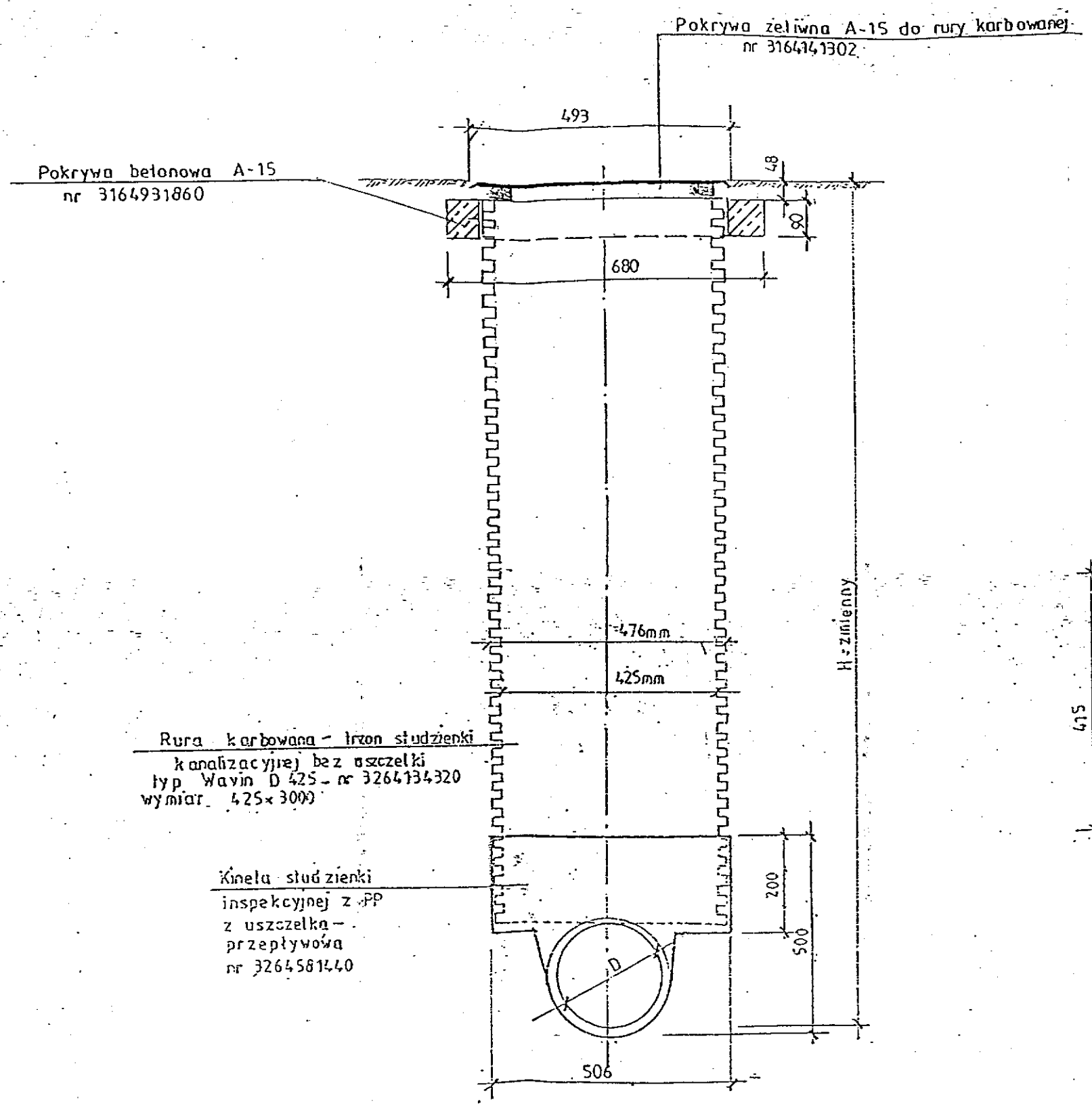

Studzienka „WAVIN" Skala 1:10
„dla 425

USZCZELKI GUMOWE :

1. Każdy kielich kinety zaopatrzony jest w uszczelkę montowaną fabrycznie.
2. Każda kineta dostarczona jest wraz z uszczelką do montażu rury karbowanej (trzonowej)
3. Rury teleskopowe dostarczane są wraz z uszczelką
4. Dwuzłączka wewnętrzna dostarczana jest z niezbędnymi uszczelkami (2 sztuki)

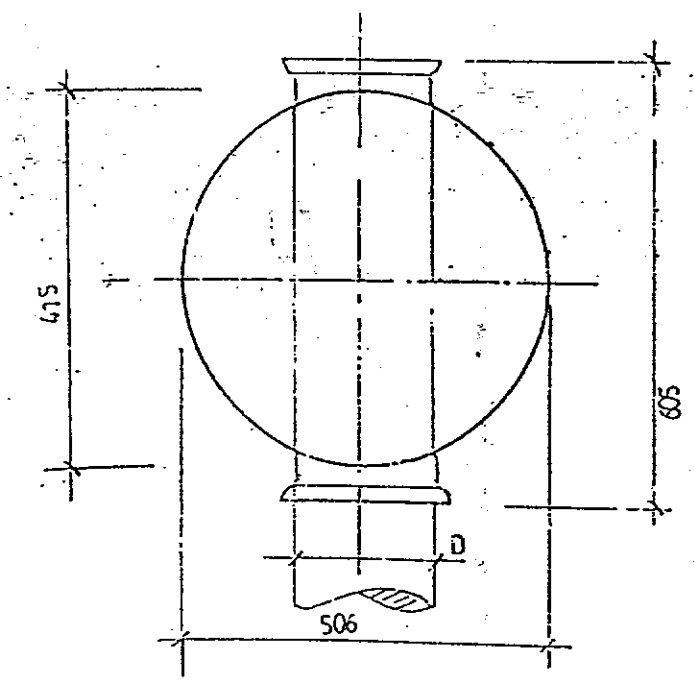

STAROSTWO POWIATOWE
w KŁOBUCKU
42-100 Kłobuck
ul. Rynek im. Jana Pawła II 6
tel. (0-34) 310-95-00

MIASTOPROJEKT CZĘSTOCHOWA SPÓŁKA Z O.O. 42-200 CZĘSTOCHOWA, ul. SZYMANOWSKIEGO 15			
OBIEKT:	MIEDŹNO, KOLONIA MIEDŹNO, KOŁACZKOWICE MAŁE, KOŁACZKOWICE DUŻE, DĘBINIEC BUDOWA KANALIZACJI SANITARNEJ Z PRZYŁĄCZAMI I PRZEPOMPOWNIAMI ŚCIEKÓW - II ETAP		
TREŚĆ:	PROJEKT BUDOWLANO WYKONAWCZY		
PROJEKTOWAŁ:	mgr inż. W. SYNOWIECKI		NR UPR. UAN-VIII/83861/93/90
SPRAWDZIŁ:	mgr inż. B. SYNOWIECKA		NR UPR. UAN-VIII/83861/115/90
OPRACOWAŁ:	techn. T. SZYMONIK techn. S. CZAPLA		NR UPR. UAN - 7342 / 4 / 95
DATA OPRACOWANIA: lipiec 2003 r.	SKALA 1:10	UMOWA 142 / PW / 2003	NR RYS. 11

UŁOŻENIE RUR W WYKOPIE 1:10

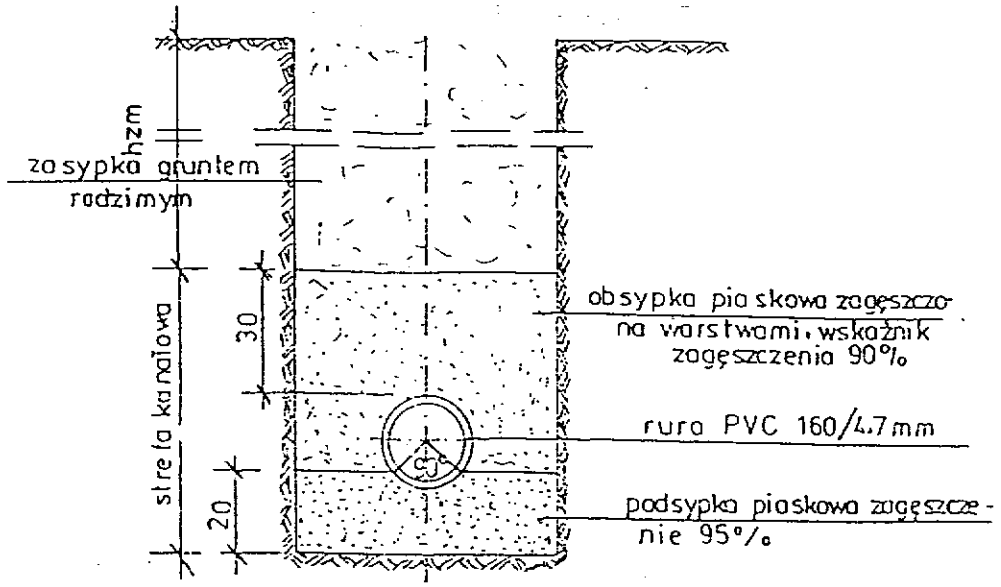

STÓJKA DLA PRZYŁĄCZY 1:25

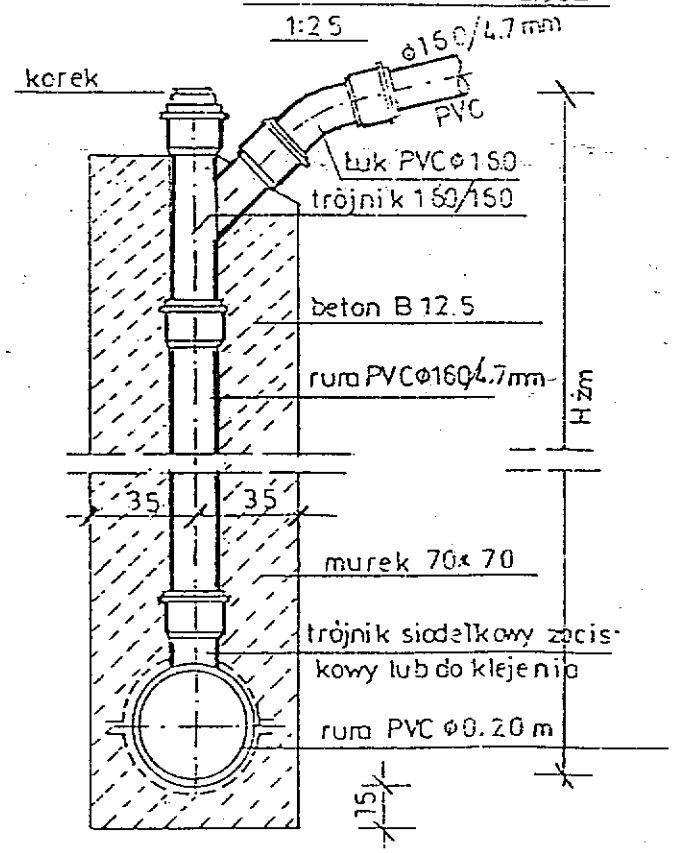

STUDZIENKA SPADOWA WŁĄCZENIE PRZYŁĄCZA skala 1:25

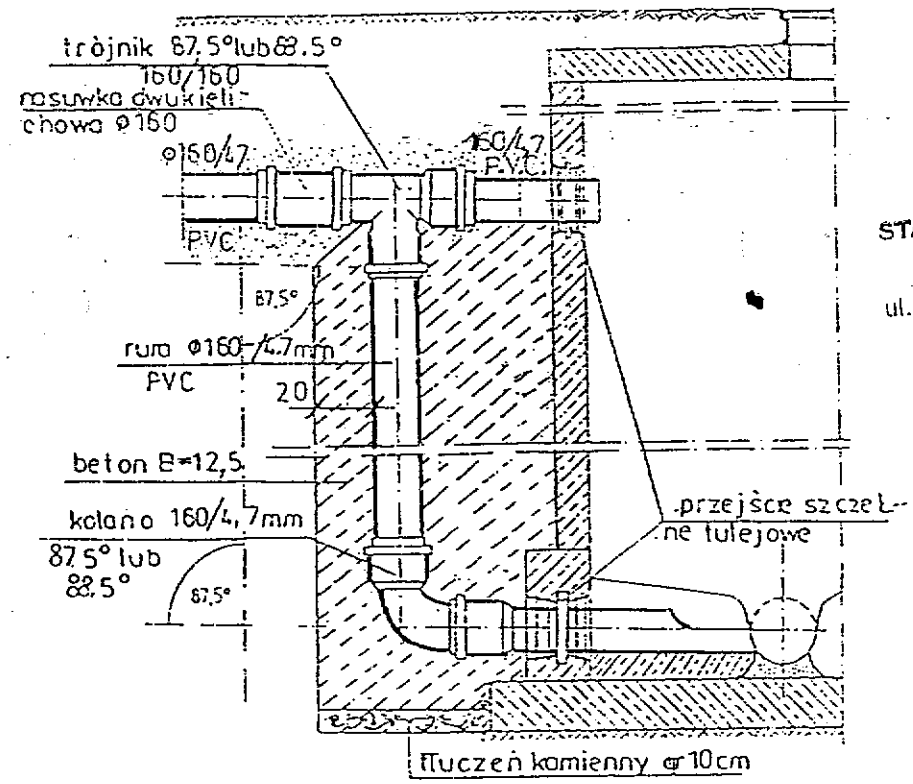

STAROSTWO POWIATOWE
w KŁOBUCKU
42-100 Kłobuck
ul. Rynek im. Jana Pawła II 15
tel. (0-34) 310-95-00

MIASTOPROJEKT CZĘSTOCHOWA

SPÓŁKA Z O.O. 42-200 CZĘSTOCHOWA, ul. SZYMANOWSKIEGO 15

OBIEKT:	MIEDŹNO, KOLONIA MIEDŹNO, KOŁACZKOWICE MAŁE, KOŁACZKOWICE DUŻE, DĘBINIEC „BUDOWA KANALIZACJI SANITARNEJ Z PRZYŁĄCZAMI I PRZEPOMPOWNIAMI ŚCIEKÓW - II ETAP		
TREŚĆ:	PROJEKT BUDOWLANO WYKONAWCZY		
PROJEKTOWAŁ:	mgr inż. W. SYNOWIECKI		NR UPR. UAN-VIII/83861/83/90
SPRAWDZIŁ:	mgr inż. B. SYNOWIECKA		NR UPR. UAN-VIII/6861/115/90
OPRACOWAŁ:	techn. T. SZYMONIK techn. S. CZAPLA		NR UPR. UAN - 7342 / 4 / 95
DATA OPRACOWANIA: lipiec 2003 r.	SKALA 1:10 , 1:25	UMOWA 142 / PW / 2003	NR RYS. 12

UKŁADANIE KANAŁU W WYKOPIE - zgodnie z instrukcją projektowania, budowy i eksploatacji kanalizacji zewnętrznej z PVC.

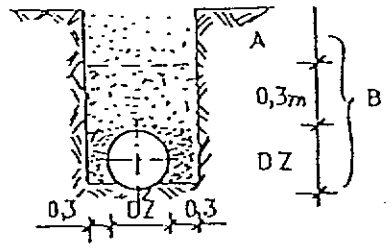

Podłoże naturalne, o ile stanowią go grunty suche piaszczyste – piaski grube, średnie i drobne o średnicy zastępczej ziarna 2 > d > 0,05 mm, nie zawierające kamieni.

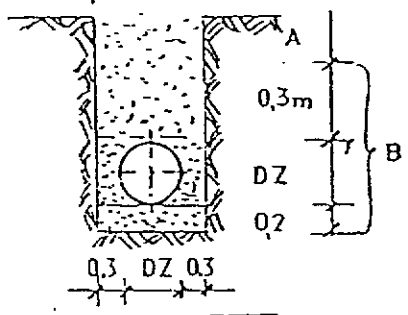

Posadowienie kanału, gdy dno wykopu stanowią skały, rumosze, piaski pylaste, wietrzeliny, muły i torfy.

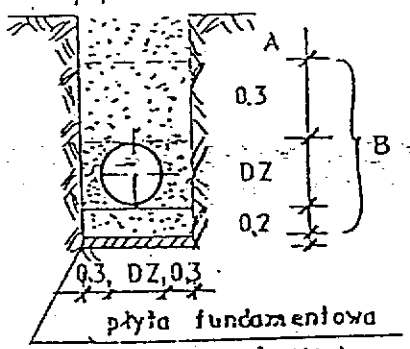

Podłoże kanału dla gruntu jak wyżej, jednak o głębokim zaleganiu gruntu o niskiej nośności.

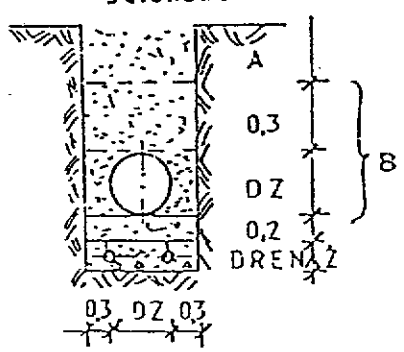

KOLEJNOŚĆ WYKONYWANYCH PRAC:

1. Wykonanie podsypki piaskowo-tłuczniowej grub. 20 cm - w gruntach nawodnionych z dwoma rzędami sączków ceramicznych Ø 10.
2. Układanie warstwy ochronnej „B" - grunt mineralny, piasek sypki drobno lub średnio ziarnisty bez grud i kamieni. Stopień zagęszczenia gruntu 90 %, wielkość ziaren do 20 mm. Warstwa starannie ubita z obu stron przewodu, zasyp i ubijanie gruntu należy dokonywać warstwami o grubości do 1/3 średnicy rury. Najistotniejszym jest zagęszczenie - podbicie gruntu w tzw. pachach przewodu - podbijane ubijakami drewnianymi.
3. Ułożony odcinek rury, po uprzednim sprawdzeniu prawidłowości jej spadku wymaga zastabilizowania przez wykonanie obsypki ochronnej z piasku - przynajmniej na wysokość 10 cm ponad wierzch rury, w końcowej fazie robót obsypkę uzupełnia się do 30 cm. Obsypkę należy wykonywać z zachowaniem dostępu do dołka montażowego. Dołki montażowe ulegają zasypaniu piaskiem po próbie szczelności złącz danego odcinka.
4. Zasyp wykopu do powierzchni terenu gruntem rodzimym warstwami z jednoczesnym zagęszczeniem („A").

SCHEMAT ODWODNIENIA WYKOPU

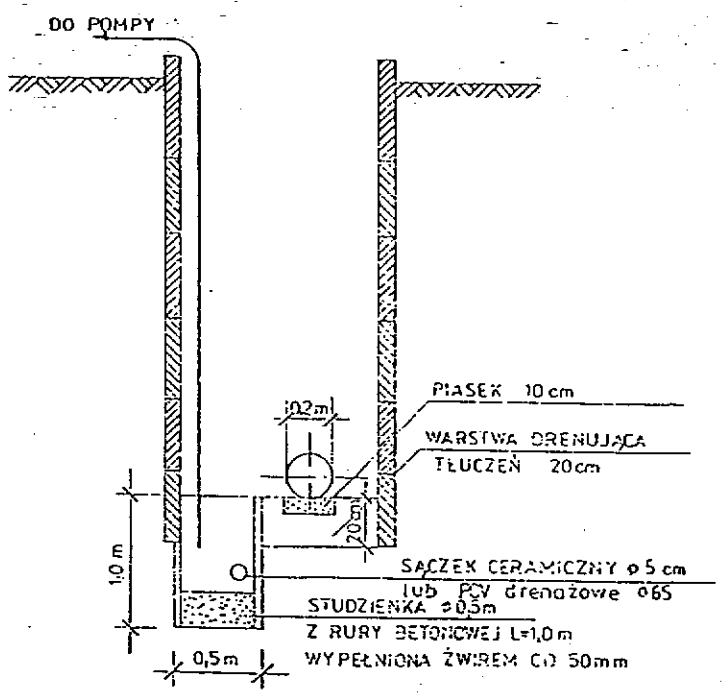

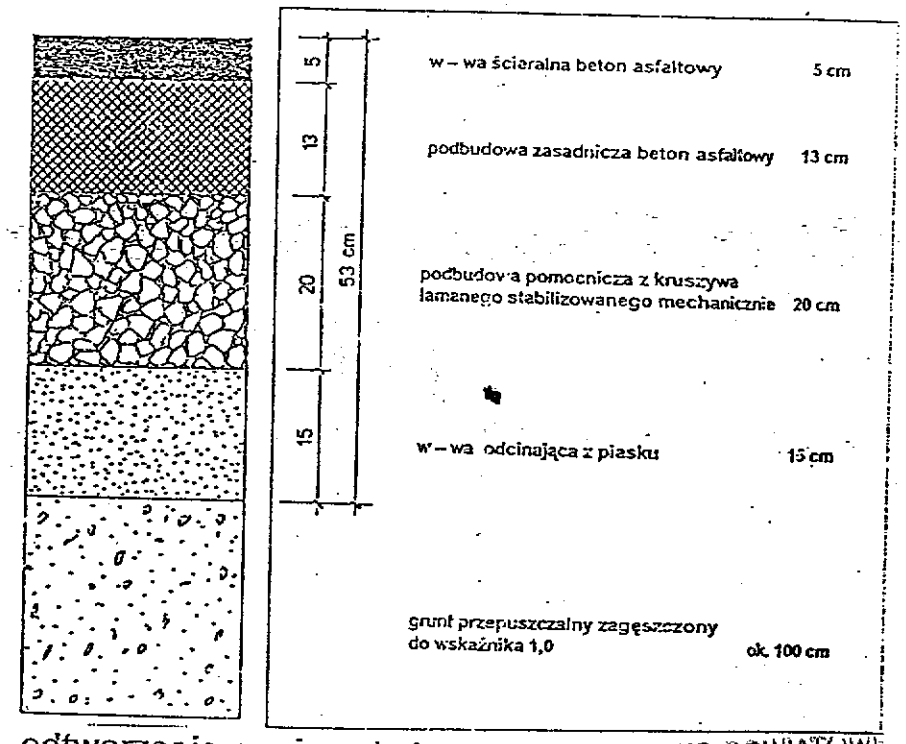

odtworzenie nawierzchni

dla obciążenia ruchem KR3

STAROSTWO POWIATOWE
w KŁOBUCKU
42-100 Kłobuck
ul. Rynek im. Jana Pawła II 13
tel. (0-34) 310-95-00

MIASTOPROJEKT CZĘSTOCHOWA SPÓŁKA Z O.O. 42-200 CZĘSTOCHOWA, ul. SZYMANOWSKIEGO 15			
OBIEKT:	MIEDŹNO, KOLONIA MIEDŹNO, KOŁACZKOWICE MAŁE, KOŁACZKOWICE DUŻE, DĘBINIEC BUDOWA KANALIZACJI SANITARNEJ Z PRZYŁĄCZAMI I PRZEPOMPOWNIAMI ŚCIEKÓW - II ETAP		
TREŚĆ:	PROJEKT BUDOWLANO WYKONAWCZY		
PROJEKTOWAŁ:	mgr inż. W. SYNOWIECKI		NR UPR. UAN-VIII/3061/G/90
SPRAWDZIŁ:	mgr inż. B. SYNOWIECKA		NR UPR. UAN-VIII/3061/I/15/90
OPRACOWAŁ:	techn. T. SZYMONIK techn. S. CZAPLA		NR UPR. UAN - 7342 / 4 / 95
DATA OPRACOWANIA: lipiec 2003 r.	SKALA	UMOWA 142 / PW / 2003	NR RYS. 13