PRACOWNIA ARCHITEKTONICZNO-PROJEKTOWA ADPROJEKT
Adam Stasiński, 42-125 Łobodno
ul. Brzeźnicka 37, Tel. 664 657 192

PROJEKT

PROJEKT BUDOWLANY

EGZEMPLARZ NR 4

NAZWA INWESTYCJI:

Projekt architektoniczno – budowlany rozbudowy budynku Urzędu Gminy w Miedźnie z elementami przebudowy

INWESTOR:

Gmina Miedźno, ul. Ułańska 25, 42-120 Miedźno

STAROSTWO POWIATOWE w KŁOBUCKU
Załącznik nr 1 do decyzji
o znaku 251/18
z dnia 07.05.2018

ADRES INWESTYCJI:

MIEDŹNO, ul. Ułańska, działka nr ewid. 1292, k.m.17, obręb Miedźno
1293/5
1291/1

KATEGORIA OBIEKTU BUDOWLANEGO: XII

---

* Projekt jest opracowaniem autorskim i podlega ochronie prawnej

Projektował architektura
mgr inż. arch. Jurata SZOLC
upr. nr 60 / 08 / SLOKK / II

mgr inż. arch. Jurata Szolc
uprawnienia budowlane
w specjalności architektonicznej
do projektowania bez ograniczeń
nr 60/08/SLOKK/II

Projektował konstrukcja
mgr inż. Michał MARCZAK
upr. nr LOD / 1813 / POOK / 12

mgr inż. Michał Marczak
upr. bud. LOD/1813/POOK/12
do projektowania bez ograniczeń
w specjalności konstrukcyjno-budowlanej
nr ewid. ŁOD/BO/9031/10
tel. 608 164 805

Sprawdził architektura
mgr inż. arch. Magda SŁUPIŃSKA -KACZMAREK
upr. nr 65 / LuOKK / 2014 / GW

mgr inż. architekt
Magda Słupińska-Kaczmarek
uprawnienia budowlane do projektowania
bez ograniczeń w specjalności architektonicznej
nr upr. 65/LuOKK/2014/GW

Sprawdził konstrukcja
mgr inż. Anna JURA
upr. nr LOD / 1057 / POOK / 08

mgr inż. Anna Jura
upr. bud. LOD/1057/POOK/08
do projektowania bez ograniczeń
w specjalności konstrukcyjno-budowlanej
nr ewid. ŁOD/BO/8190/07

Projektował instalacje sanitarne
mgr inż. Łukasz MODLIŃSKI
upr. nr LOD / 2038 / POOS / 13

mgr inż. Łukasz Modliński
upr. bud. LOD/2038/POOS/13
do projektowania bez ograniczeń
w specjalności instalacyjnej w zakresie sieci,
instalacji i urządzeń cieplnych, wentylacyjnych,
gazowych, wodociągowych i kanalizacyjnych

mgr inż. Wojciech Nowak
Uprawnienia budowlane do projektowania
i kierowania robotami budowlanymi
bez ograniczeń w specjalności instalacyjnej
w zakresie sieci, instalacji i urządzeń cieplnych,
wentylacyjnych, gazowych,
wodociągowych i kanalizacyjnych
Nr ewid: SLK/3774/PWOS/11

Projektował instalacje elektryczne
mgr inż. Marek KOWALCZYK
upr. nr LOD / 0901 / PWOE / 08

Marek Kowalczyk
Upr. budowlane do projektowania
i kierowania rob. budowlanymi bez
ograniczeń w spec. inst. w zakr. sieci,
instal. i urz. elektr. i elektroenerg.
nr ewid. LOD/0901/PWOE/08

mgr inż. Tomasz Tesa
uprawnienia budowlane do projektowania i k
robotami budowlanymi bez ograniczeń w spe
instalacyjnej w zakresie sieci, instalacji i u
elektrycznych i elektroenergetyczn
nr ew. LOD/2049/PWOE/12

Opracował
mgr inż. Adam STASIŃSKI

Opracował
inż. Emil DRAB

DEPROJEKT Emil Drab Przedsiębiorstwo Projektowania i Budownictwa
ul. 1 Maja 18, 98-330 Pajęczno
NIP: 5080026078 REGON: 101658738
tel: 731 918 333

Opracował
inż. Mariusz MICHALAK

Instalacje i Pomiary Elektryczne
"ELEKTRO-BUD"
Mariusz Michalak
tel. 502 475 439
98-330 Pajęczno ul. Sadowa 5
NIP 508-000-55-96 REGON 101441281

LISTOPAD 2016

OŚWIADCZENIE PROJEKTANTÓW

Zgodnie z Ustawą z dnia 7 lipca 1994 r. Prawo Budowlane (ustawa nowelizująca z 20.02.2015r.) niniejszym oświadczamy, że:

PROJEKT ARCHITEKTONICZNO – BUDOWLANY
ROZBUDOWY BUDYNKU URZĘDU GMINY W MIEDŹNIE
Z ELEMENTAMI PRZEBUDOWY
w miejscowości MIEDŹNO, ul. Ułańska
działka nr ewid. 1292, k.m.17, obręb Miedźno
1293/5
1291/1

sporządzony: Listopad 2016r.

dla: Gminy Miedźno
ul. Ułańska 25
42-120 Miedźno

Został sporządzony zgodnie z obowiązującymi przepisami oraz zasadami wiedzy technicznej.

Projektował
Architektura
mgr inż. arch. Jurata Szolc

mgr inż. arch. Jurata Szolc
uprawnienia [illegible]
w specjalności [illegible]
do projektowania [illegible]
nr 60/08/SLOKK/11

Projektował
Konstrukcja
mgr inż. Michał Marczak

mgr inż. Michał Marczak
upr. bud. ŁOD/1813/POOK/12
do projektowania bez ograniczeń
w specjalności konstrukcyjno-budowlanej
nr ewid. ŁOD/BO/9033/10
tel. 608 164 805

Sprawdził
Architektura
mgr inż. arch. Magda Słupińska-Kaczmarek

mgr inż. architekt
Magda Słupińska-Kaczmarek
uprawnienia budowlane do projektowania
bez ograniczeń w specjalności architektonicznej
nr upr. 65/LuOKK/2014/GW

Sprawdził
Konstrukcja
mgr inż. Anna Jura

STAROSTWO POWIATOWE
w KŁOBUCKU
42-100 Kłobuck
Rynek im. Jana Pawła II 13
tel. /034/ 310-95-00

mgr inż. Anna Jura
upr. bud. ŁOD/1057/POOK/08
do projektowania bez ograniczeń
w specjalności konstrukcyjno-budowlanej
nr ewid. ŁOD/BO/8190/07

Projektował
Instalacje sanitarne
mgr inż. Łukasz Modliński

mgr inż. Łukasz Modliński
upr. bud. ŁOD/[illegible]
do projektowania [illegible]
w specjalności instalacyjnej
instalacji i urządzeń cieplnych,
gazowych, wodociągowych [illegible]

mgr inż. Wojciech Nowak
Uprawnienia budowlane do projektowania
i kierowania robotami budowlanymi
bez ograniczeń w specjalności instalacyjnej
w zakresie sieci, instalacji i urządzeń cieplnych,
wentylacyjnych, gazowych,
wodociągowych i kanalizacyjnych
Nr ewid. SLK/3774/PWOS/11

Projektował
Instalacje elektryczne
mgr inż. Marek Kowalczyk

mgr inż. Tomasz [illegible]
uprawnienia budowlane do projektowania i kierowania
robotami budowlanymi bez ograniczeń w specjalności
instalacyjnej w zakresie sieci, instalacji i urządzeń
elektrycznych i elektroenergetycznych
nr ew. ŁOD/2049/PWOE/12

Marek Kowalczyk
Upr. budowlane do projektowania
i kierowania rob. budowlanymi bez
ograniczeń w spec. instal. w zakr. sieci,
instal. i urz. elektr. i elektroenerg.
nr ewid. ŁOD/0901/PWOE/08

PROJEKT

OPIS TECHNICZNY

Na działce 1292 w miejscowości Miedźno znajduje się budynek Urzędu Gminy. Projektowana jest jego rozbudowa wraz z elementami przebudowy. Część branżowa instalacji sanitarnej ma na celu zaprojektowanie instalacji wodociągowej, kanalizacyjnej, centralnego ogrzewania oraz wentylację grawitacyjną wspomaganą wentylatorami.

Projekt niniejszy opracowano w oparciu o następujące dane:
- zlecenia Inwestora i zawartej umowy
- podkładów budowlanych architektonicznych
- obowiązujących norm i normatywów projektowania
- opinii rzeczoznawców

Spis rysunków

RYS NR S-1 – Zewnętrzna instalacja kanalizacyjna

RYS NR S-2 – Wewnętrzne instalacja wodociągowa– rzut parteru

RYS NR S-3 – Wewnętrzne instalacja kanalizacyjna– rzut parteru

RYS NR S-4 – Wewnętrzne instalacja c.o. – rzut parteru

RYS NR S-5 – Wewnętrzne instalacja c.o. – rozwinięcie

RYS NR S-6 – Wentylacja grawitacyjna – rzut parteru

RYS NR S-7 – Schemat WC dla niepełnosprawnych – rzut parteru

Dane ogólne.

W ramach inwestycji projektuje się rozbudowę budynku Urzędu Gminy w Miedźnie z elementami przebudowy. Budynek wykonany jest w technologii tradycyjnej. W ramach projektu przebudowy projektuje się:
- demontaż istniejących rur centralnego ogrzewania w sali sesyjnej
- montaż grzejników uprzednio zdemontowanych w sali sesyjnej wraz z nowymi podejściami.
- montaż nowych grzejników wraz z rurami w części rozbudowanej
- wykonanie instalacji wodociągowej
- wykonanie instalacji kanalizacji sanitarnej wewnętrznej oraz wykonanie odcinka zewnętrznego

- montaż armatury łazienkowej (umywalki, miski ustępowe, pisuar automatyczny, baterie kranowe automatyczne, wpust podłogowy)
- wykonanie wentylacji grawitacyjnej wspomaganej wentylatorami

Wykaz pomieszczeń w sanitariatach po rozbudowie

	Powierzchnia pomieszczenia	*Kubatura pomieszczenia*
HOL WEJŚCIOWY	*7,47 m²*	*22.41 m³*
SZATNIA	*9,90 m²*	*29.70 m³*
PRZEDSIONEK	*7,09 m²*	*21.27 m³*
WC DLA NIEPEŁNOSPRAWNYCH / DAMSKI	*4,74 m²*	*14.22 m³*
WC MĘSKIE	*4,28 m²*	*12.84 m³*
POMIESZCZENIE SOCJALNE	*14,14 m²*	*42.42 m³*

Zestawienie przyborów sanitarnych projektowanego budynku:

		Wypływ normatywny	
Rodzaj przyboru	**Ilość [szt.]**	**wody zimnej**	**wody ciepłej**
Umywalka	4	0,07	0,07
Miska ustępowa	2	0,13	-
Pisuar	1	0,07	-
Zawór czerpalny	1	0,30	-

Dla sumy przepływów normatywnych ΣQ_n=0,91 dm^3/s

Przepływ obliczeniowy wyniesie q_{obl} = 1,85 m^3/h

Dane szczegółowe

Woda zimna

Woda zimna doprowadzona jest do sanitariatów rurą PP o średnicy dn 25x2.3. Nowo projektowana instalacja wody w sanitariatach wykonana zostanie z rur PP. W piwnicy należy połączyć projektowaną rurę PP 25 x 2.3 z rurą stalową o średnicy zewnętrznej 40 mm za pomocą złączki. Za złączką należy umieścić zawór

odcinający. Przed przystąpieniem do założenia złączki, należy dokładnie zmierzyć średnicę rury stalowej. Rury z PP będą ze sobą łączone poprzez zgrzewanie kielichowe. Średnice rur podano na rzutach. Przewody prowadzone będą w posadzkach, po ścianach a podejścia do przyborów prowadzone będą w bruzdach ściennych. Przewody zostaną zaizolowane termicznie, aby wyeliminować skraplanie się pary wodnej. Projektuje się izolację z pianki PE. Grubości izolacji – 6 mm. Montaż instalacji powinien wykonywać przeszkolony monter instalacji sanitarnych w technologii rur PP. Po przeprowadzeniu próby ciśnieniowej instalacja musi być poddana płukaniu

Woda ciepła

Nowo projektowana instalacja wody w sanitariatach wykonana zostanie z rur PP. Średnice rur podano na rzutach. Woda podgrzewana będzie za pomocą elektrycznego podgrzewacza wody znajdującego się pod umywalką. Zaprojektowano podgrzewacz o pojemności 5l oraz 15l. Lokalizację podgrzewaczy pokazano na rysunkach. Przewody wody ciepłej należy ocieplić otulinami z pianki PE o gęstej, zamkniętej strukturze komórkowej oraz o współczynniku przewodzenia ciepła (dla t=40 ºC) nie większym niż 0,035 W/m2K i własnościach niepalnych i nie rozprzestrzeniających ognia (wg PN-B-02873), (pod tynkiem gr. izolacji 13 mm). Montaż instalacji powinien wykonywać przeszkolony monter instalacji sanitarnych w technologii rur PP. Po przeprowadzeniu próby ciśnieniowej instalacja musi być poddana płukaniu

Kanalizacja sanitarna

Ścieki sanitarne odprowadzane będą grawitacyjnie. Poziomy, piony oraz podejścia do przyborów zostaną wykonane z rur i kształtek PVC. Połączenia rur i kształtek – kielichowe za pomocą fabrycznie wmontowanych uszczelek. Mocowanie rur w poziomach i pionach – przy pomocy obejm zaciskowych z regulacją. Mocowanie obejm do ścian i stropów przy pomocy kołków rozporowych. Wszystkie obejmy powinny posiadać izolację akustyczną. Rurę wychodzącą z budynku o średnicy 160mm należy do projektowanej studzienki dn1000, a następnie za pomocą trójnika wpiąć się w istniejącą instalację znajdującą się na działce Gminy. Przed zakupem studzienki kanalizacyjnej należy uprzednio wykonać wykop w celu określenia głębokości istniejącego odcinka do którego podłączony zostanie nowy

odcinek kanalizacji. W projekcie złożono minimalny spadek 2% od istniejącej studzienki 222,94/ 220,94.

- Rewizja

W celu umożliwienia wykonania inspekcji i czyszczenia kanałów sanitarnych w budynku w miejscu łatwo dostępnym zgodnym z wymaganiami higienicznymi należy na pionach zamontować trójniki rewizyjne. Rewizje oznaczono na rysunkach.

- Odpowietrzenie

Projektowaną instalację kanalizacji sanitarnej należy odpowietrzyć. Piony należy wyprowadzić nad dach i zakończyć wywiewkami o średnicy o wymiar większej niż średnica pionu**.**

Przepływ obliczeniowy:

	Ilość	AWs	**ΣAWs**
Umywalka	4	0,5	**2,0**
Miska ustępowa	2	2,5	**5,0**
Pisuar	1	0,5	**0,5**
Zawór czerpalny	1	0,5	**0,5**
RAZEM			**8,0**

$q_s = K \sqrt{\Sigma AWs} = 0,7 \times \sqrt{8,0} =$ **1.97 l/sek**.

Próby szczelności

Po zmontowaniu instalacji należy poddać ją komisyjnej próbie szczelności sprężonym powietrzem o ciśnieniu 0,05 MPa przez okres 30 minut zakończonej spisaniem protokołu próby szczelności. Próbę uważa się za pozytywną jeżeli po upływie 30 minut manometr nie wykazuje spadku ciśnienia.

Instalacja C.O.

Prace należy rozpocząć od przebudowy instalacji centralnego ogrzewania w sali sesyjnej. Przebudowa ta będzie miała na celu usunięcie istniejących rur, które prowadzone są po ścianie. Muszą być one usunięte ponieważ ich aktualna trasa przebiega przez projektowane otwory drzwiowe. Należy również usunąć istniejące

grzejniki, ponieważ znajdują się one również w miejscu projektowanych otworów drzwiowych. Uprzednio zdemontowane grzejniki z zasilaniem bocznym znajdujące się na ścianie południowej należy zamontować na ścianie zachodniej wraz z nowymi podejściami. W części projektowanej do projektu przyjęto grzejniki płytowe z podłączeniami od dołu. Lokalizacja, moc poszczególnych grzejników pokazane w części rysunkowej. Grzejniki montować poziomo, równolegle do powierzchni ściany. Odstęp grzejnika od ściany i od podłogi powinien wynosić 10 cm. Należy je zawiesić na wspornikach przymocowanych do ściany uchwytami według katalogu grzejników. Grzejniki wyposażone będą w zawory termostatyczne oraz wbudowane zawory odpowietrzające. Grzejniki należy zamontować do projektowanych przewodów c.o. znajdujących się w pomieszczeniach. Średnice i materiał podano na rozwinięciu instalacji centralnego ogrzewania.

Pojemność i ciężar grzejników:

- wysokość 600 mm

- ciężar (kg/m) 33,4

- pojemność (l/m) 6,6

- maksymalna temperatura 110 ºC

Grubość blachy :

- z której tłoczy się płyty grzejników: zgodna z PN-EN 442

- z której wykonuje się ożebrowanie konwekcyjne: zgodna z PN-EN 442

Maksymalne ciśnienie robocze 10 bar.

Schemat montażu grzejnika:

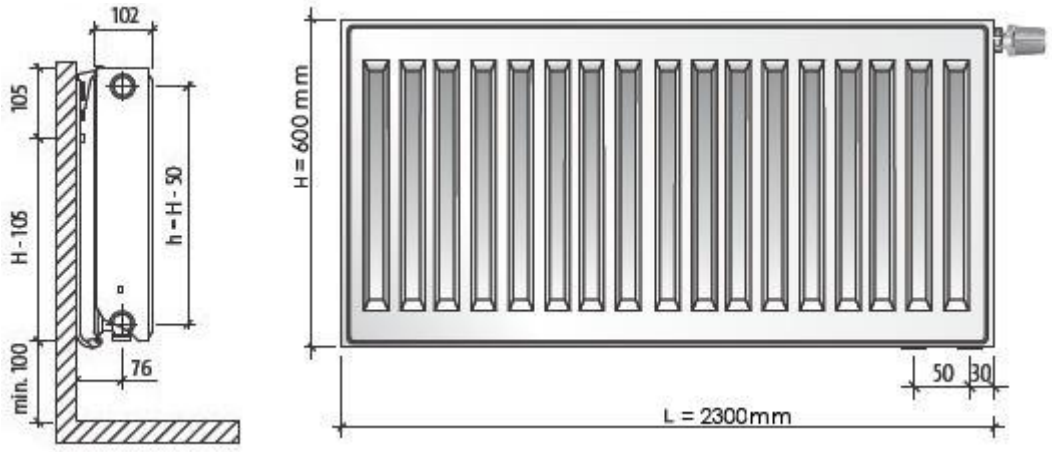

Wentylacja

Wentylacja pomieszczenia odbywać się będzie grawitacyjnie ze wspomaganiem mechanicznym. Ilość powietrza potrzebnego do wentylowania pomieszczenia podano na rysunkach. Nawiew do pomieszczeń sanitarnych oraz pomieszczenia socjalnego odbywał się będzie poprzez nawietrzaki z grzałką o średnicy 112, 162. Doprowadzają one świeże powietrza wstępnie je podgrzewając. Nawietrzak wyposażony jest w czerpnię powietrza, która jest odpowiedzialna za pobór powietrza z zewnątrz, jej konstrukcja zabezpiecza przed dostawaniem się do środka opadów atmosferycznych, jest także wyposażona w siatkę chroniącą przed owadami. Od strony wnętrza budynku nawietrzak wyposażony jest w anemostat, posiadający warstwę izolacji, która zapobiega tworzeniu się skroplin w okresie zimowym i tłumi hałas, a także pozwala na precyzyjną regulację natężenia przepływu powietrza przez użytkownika.

Termostat zapewnia automatyczną pracę grzałki. Jest odpowiedzialny za włączenie jej, gdy wpływające powietrze ma temperaturę niższą niż 4°C i wyłączenie, gdy jego temperatura wzrasta. Półprzewodnikowe elementy grzejne automatycznie regulują pobór mocy w zależności od ilości i temperatury wpływającego powietrza. Nawietrzak ten wyposażony jest standardowo w anemostat oraz opcjonalnie w stabilizator przepływu. Do każdego nawietrzaka należy zamontować filtr powietrza (osobno, do samodzielnego montażu). Montaż filtra zapewnia skuteczne wychwytywanie kurzu i innych zanieczyszczeń przenoszone przez powietrze.

NAWIETRZAK OKRĄGŁY Z GRZAŁKĄ - ZESTAWIENIE WYMIARÓW

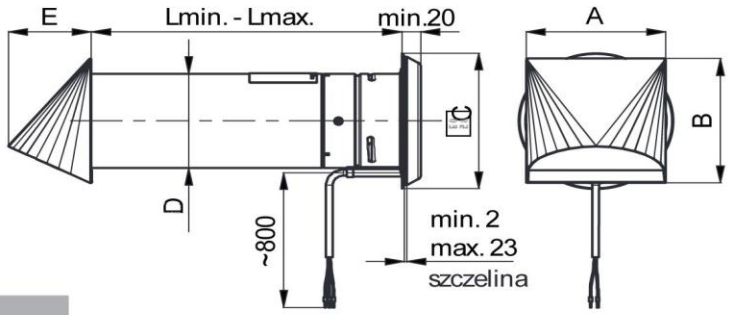

ZESTAWIENIE WYMIARÓW

RODZAJ POMIESZCZENIA	Wymiary [mm] A	B	C	D	E	Przekrój kanału [cm²]	Wymiary kanału Lmin-Lmax [mm]	Średnica otworu montażowego [mm]	Wydajność dla 10 [Pa] [m³/h]	Waga [kg]
WC DLA NIEPEŁNOSPRAWNYCH/ DAMSKI WC MĘSKI	146	147	161	112	87	87	320÷550	120	49	2.4
POMIESZCZENIE SOCJALNE	196	197	211	162	116	177	350÷580	170	97	4.1

Nawietrzak należy zamontować zgodnie z instrukcją producenta. Nawiew powietrza z wewnątrz będzie również zapewniony poprzez kratki wentylacyjne w drzwiach. Minimalna powierzchnia kratki wentylacyjnej w drzwiach wynosi 220 cm^2

Wywiew powietrza z pomieszczenia socjalnego, wc dla niepełnosprawnych/ damskiego oraz wc męskiego odbywał się będzie poprzez wentylator ścienny. Wentylator w pomieszczeniu socjalnym wyposażony jest w silnik z zamocowaniami antywibracyjnymi, czujnikiem ruchu oraz opóźnienie czasowe. W pomieszczeniach sanitarnych wentylator załączy się wraz z włącznikiem światła. Wentylatory włączone zostaną w projektowane przewody wentylacyjne.

Wymagania wentylatora znajdującego w wyżej wymienionych pomieszczeniach.

Pobór mocy	8 W
Napięcie	230, 50 Hz
Wydajność maksymalna	50 - 80 m3/h
Klasa izolacji / stopień ochrony IP	II / 45
Poziom ciśnienia akustycznego [dB(A)]	26,5
Masa [kg]	0,65

Armatura łazienkowa

Umywalki

W sanitariatach projektowane są umywalki porcelanowa 50x40 cm z przelewem i miejscem na baterię umywalkową stojącą. Montaż umywalek zgodnie z wytycznymi producenta.

Bateria umywalkowa automatyczna

Bezdotykowa bateria mieszaczem.

- długość wylewki 151 mm.
- maksymalna długość bariery świetlnej 13 cm
- zasilanie 230V
- przepływ l/min – 5
- wykończenie chrom
- zasilanie z sieci

Stelaż podtynkowy do toalety

W sanitariatach projektowane są stelaże podtynkowe o wymiarach 500x1120 mm. Stelaże te obudowane będą płytami gipsowymi, a następnie wykończone zostaną płytkami ceramicznymi. Kolorystyka płytek zgodna ze ścianami w łazienkach. Stelaż należy montować zgodnie z instrukcją producenta. Do stelaża przykręcona zostanie miska ustępowa wisząca.

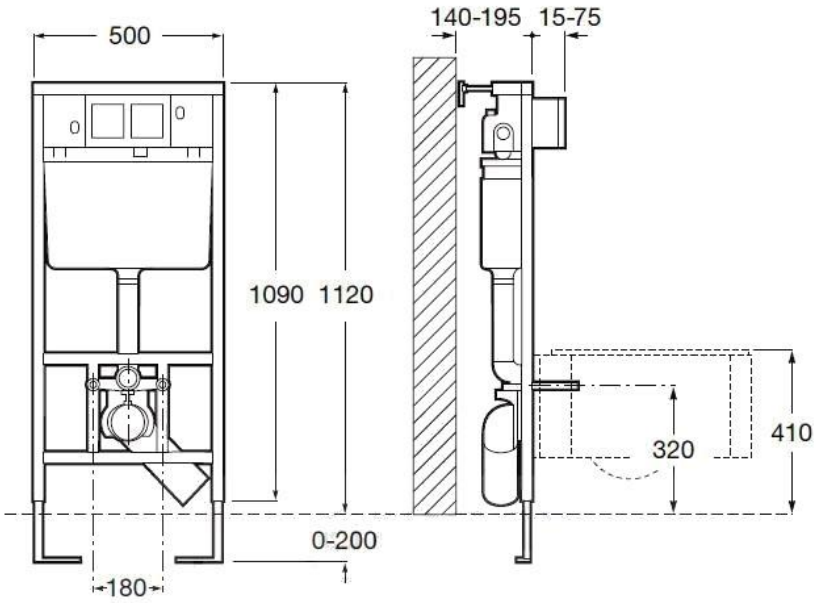

Miska ustępowa wisząca

Miska wisząca porcelanowa 340x540 mm.

- kolor biały
- waga 20 kg

- komplet wraz z deską sedesową w kolorze białym,

Miskę montować zgodnie z zaleceniami producenta.

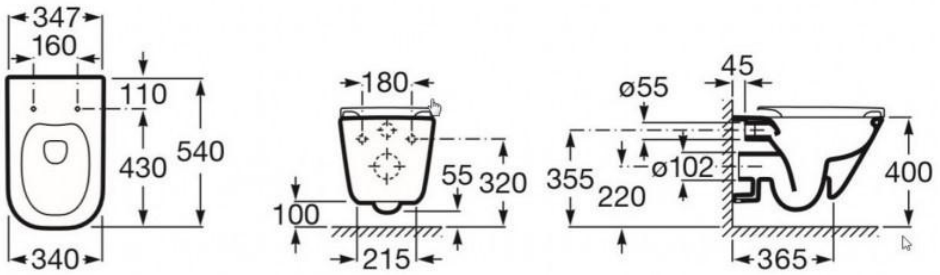

Miska ustępowa dla osób niepełnosprawnych:

Miska wisząca porcelanowa

- kolor: biały
- odpływ: poziomy
- typ miski: lejowa
- komplet wraz z deską sedesową w kolorze białym,
- montaż: wiszący
- Rozmiar

  szerokość 375 mm

  głębokość 730 mm
- Waga 25 kg

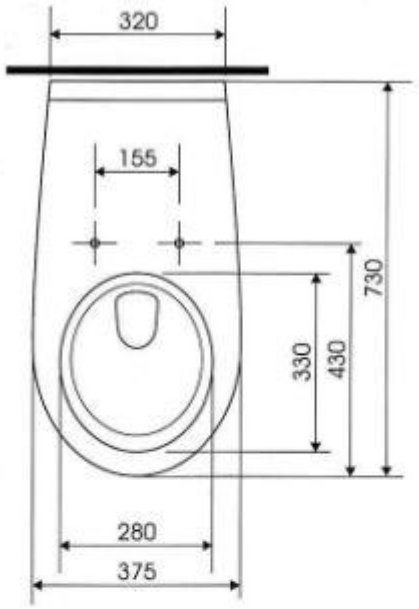

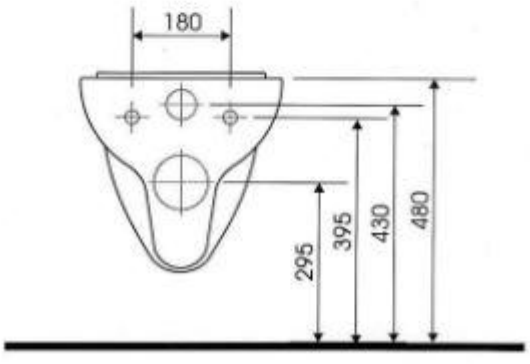

Automatyczny pisuar

- automatyczny radarowy elektrozawór spustowy sieciowy (230VAC)
- dopływ z tyłu
- odpływ poziomy
- zestaw montażowy
- wkładka porcelanowa
- syfon
- elektrozawór

Poręcz umywalkowa:

- długość : 60 cm,
- ze stali nierdzewnej kwasoodpornej,
- wykończenie powierzchni : chrom
- montaż od podłogi : 85 cm

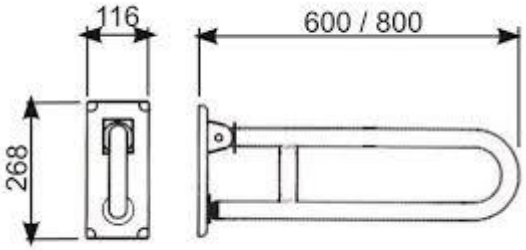

Poręcz podnoszona z postumentem montowana przy WC

- długość : 76 cm
- wysokość: 76 cm
- ze stali nierdzewnej kwasoodpornej,
- wykończenie powierzchni : chrom

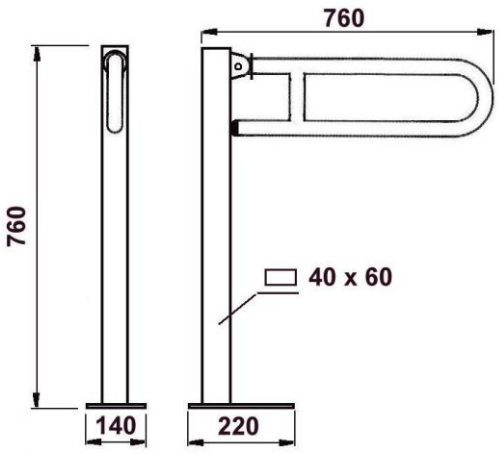

Poręcz przy WC dla niepełnosprawnych

- długość A :60 cm
- kąt: 60°
- ze stali nierdzewnej kwasoodpornej,
- wykończenie powierzchni : chrom
- montaż od podłogi : 85 cm

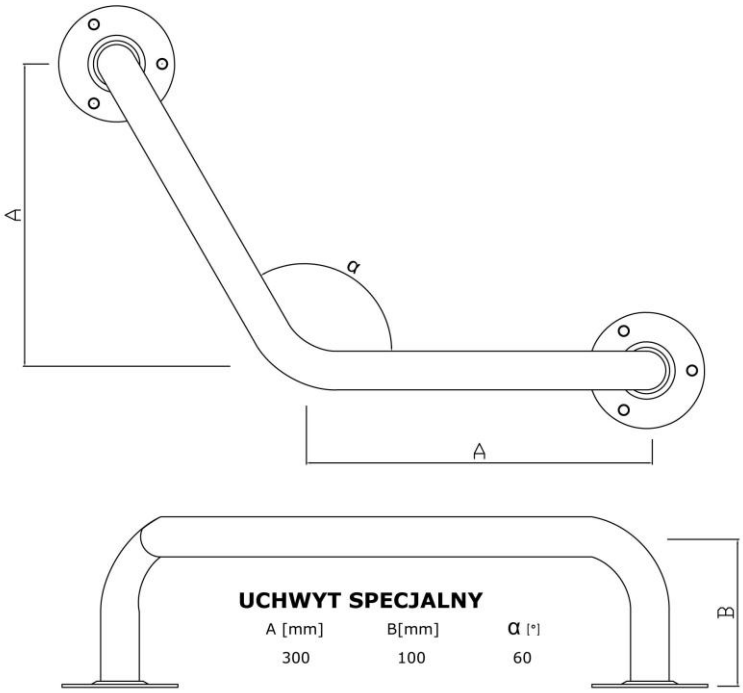

Zawór czerpalny 3/4 ze złączką do węża

- obudowa: mosiądz
- kula : mosiądz
- rączka : aluminium

Łazienkowe wpusty podłogowe 15x15

- odpływ poziomy
- wykonany ze stali nierdzewnej
- podejście średnicy Ø 50

Uwagi końcowe

Wszystkie roboty należy prowadzić zgodnie z:

Zachowaniem przepisów BHP

Obowiązującymi przepisami i normami oraz wytycznymi Producentów zawartymi w DOKUMENTACJI TECHNICZNO RUCHOWEJ i INSTRUKCJACH.

Zgodnie z projektem technicznym

Pajęczno, Listopad 2016 r. Opracował:

WSPÓŁRZĘDNE PUNKTÓW CHARAKTERYSTYCZNYCH

Lp.	Y	X
K1	6568654.55	5648715.35
K2	6568652.90	5648715.28
K3	6568652.59	5648735.77

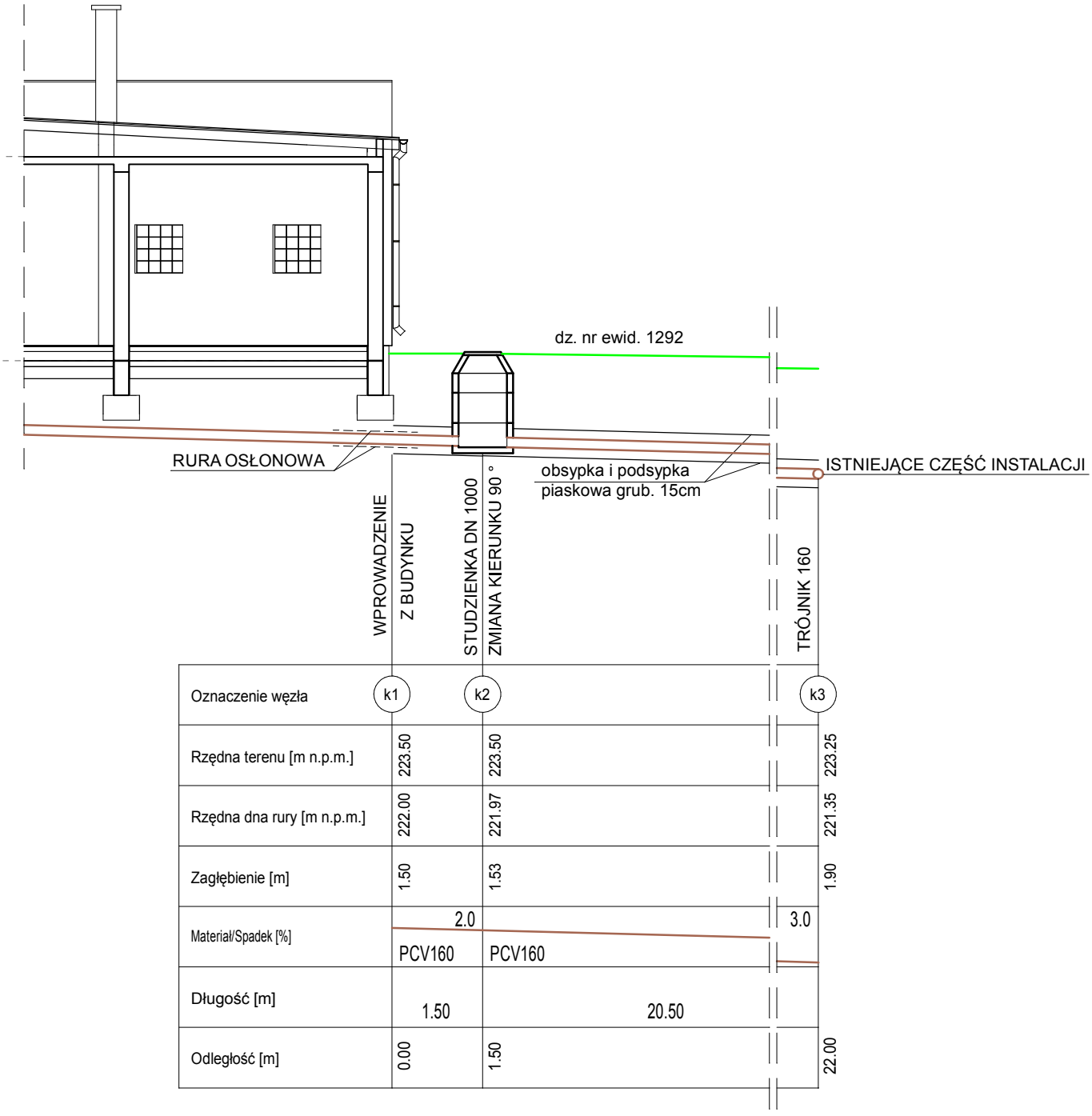

Oznaczenie węzła	k1	k2	k3
Rzędna terenu [m n.p.m.]	223.50	223.50	223.25
Rzędna dna rury [m n.p.m.]	222.00	221.97	221.35
Zagłębienie [m]	1.50	1.53	1.90
Materiał/Spadek [%]	2.0 PCV160	PCV160	3.0
Długość [m]	1.50	20.50	
Odległość [m]	0.00	1.50	22.00

UWAGA:

PRZED MONTAŻEM STUDZIENKI DN1000
NALEŻY SPRAWDZIĆ GŁĘBOKOŚĆ
INSTALACJI W MIEJSCU POŁĄCZENIA
NOWEGO ODCINKA Z ISTNIEJĄCYM

Inwestor: Gmina Miedźno, ul. Ułańska 25, 42-120 Miedźno			
Obiekt: BUDYNEK URZĘDU GMINY, Obręb Miedźno, dz. nr. ewid. 1292	Skala: 1:100	Branza: Sanitarna	Nr rysunku: S-1
	Projektant: mgr inż. Łukasz Modliński, upr. bud. LOD/1057/POOS/13		
Tresc rysunku: ZEWNĘTRZNA CZĘŚĆ INSTALACJI KANALIZACJI SANITARNEJ	Asystent: inż. Drab Emil		
Data ukonczenia opracowania: LISTOPAD 2016 r.			

SKALA 1:25

1.4 WC DLA NIEPEŁNOSPR/ DAMSKI

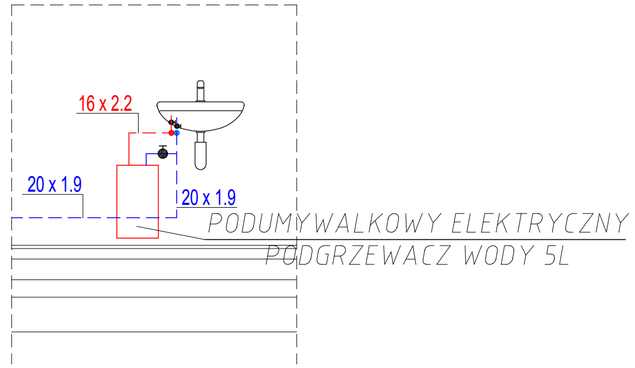

1.3 PRZEDSIONEK

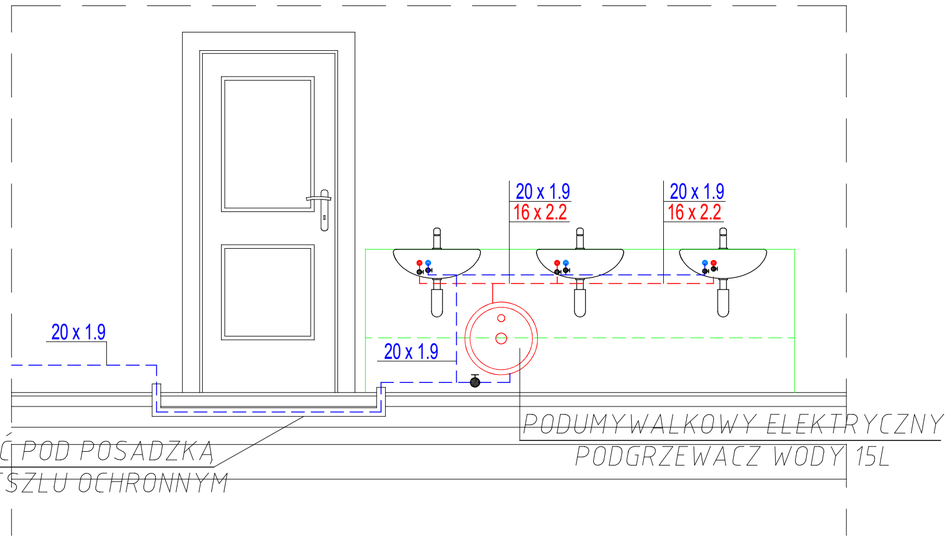

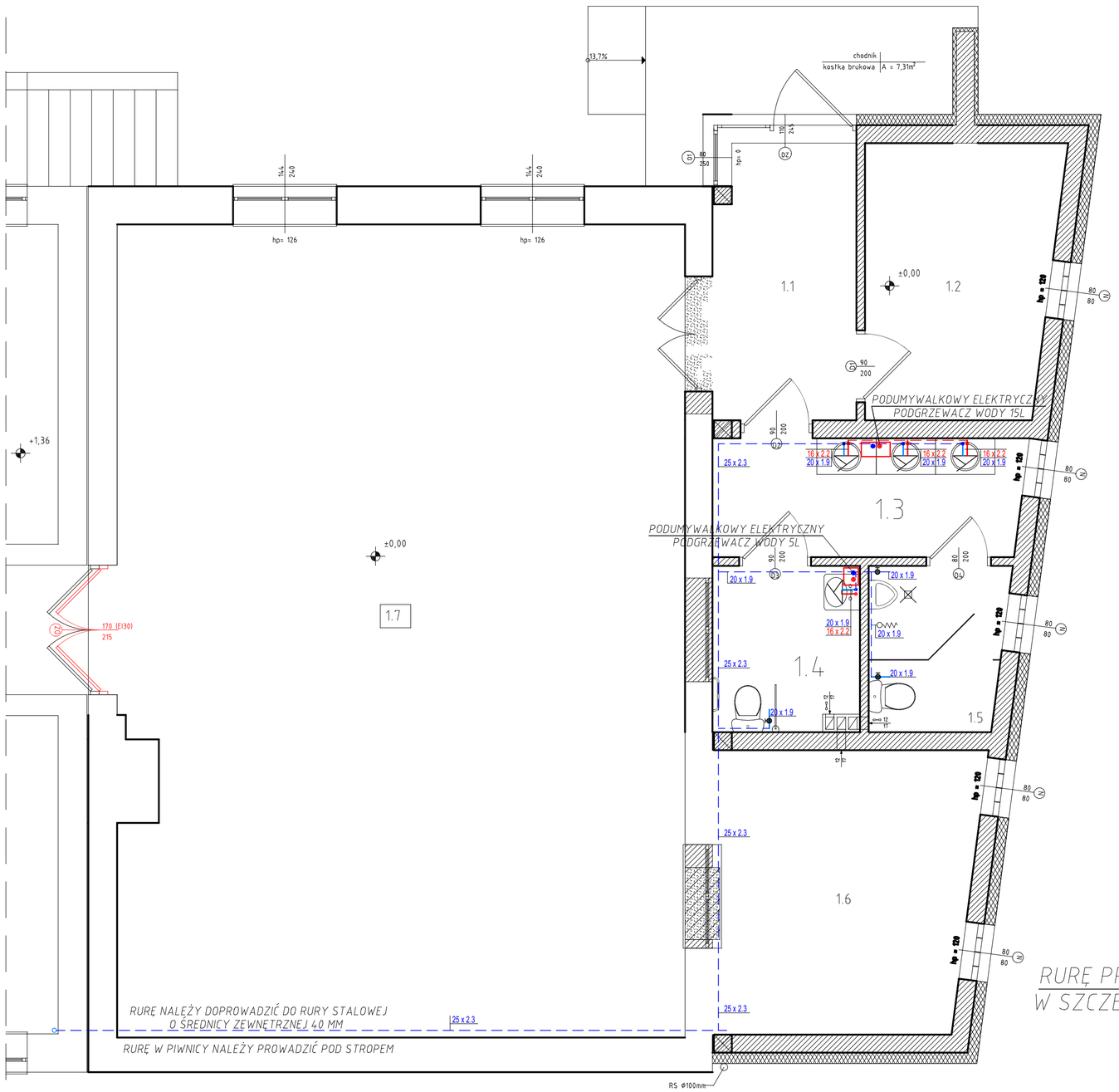

OZNACZENIA:

- przewody wody zimnej - materiał PE (w posadzkach i bruzdach ściennych)
- przewody wody ciepłej - materiał PE (w posadzkach i bruzdach ściennych)
- bateria czerpalna natryskowa
- bateria czerpalna
- zawór odcinający kulowy
- zawór odcinający kulowy ze złączką do węża
- opis średnic przewodów
- nr pionu instalacyjnego ciepłej i zimnej wody średnica pionu Ø 20
- pion wody zimnej
- pion wody ciepłej
- wpust podłogowy Dn 50 PCV

Inwestor: Gmina Miedźno, ul. Ułańska 25, 42-120 Miedźno			
Obiekt: BUDYNEK URZĘDU GMINY, Obręb Miedźno, dz. nr. ewid. 1292	Skala: 1:50	Branza: Sanitarna	Nr rysunku: S-2
	Projektant: mgr inż. Łukasz Modliński, upr. bud. LOD/1057/POOS/13		
Tresc rysunku: INSTALACJA WODOCIĄGOWA RZUT PARTERU	Asystent: inż. Drab Emil		
Data ukonczenia opracowania: LISTOPAD 2016 r.			

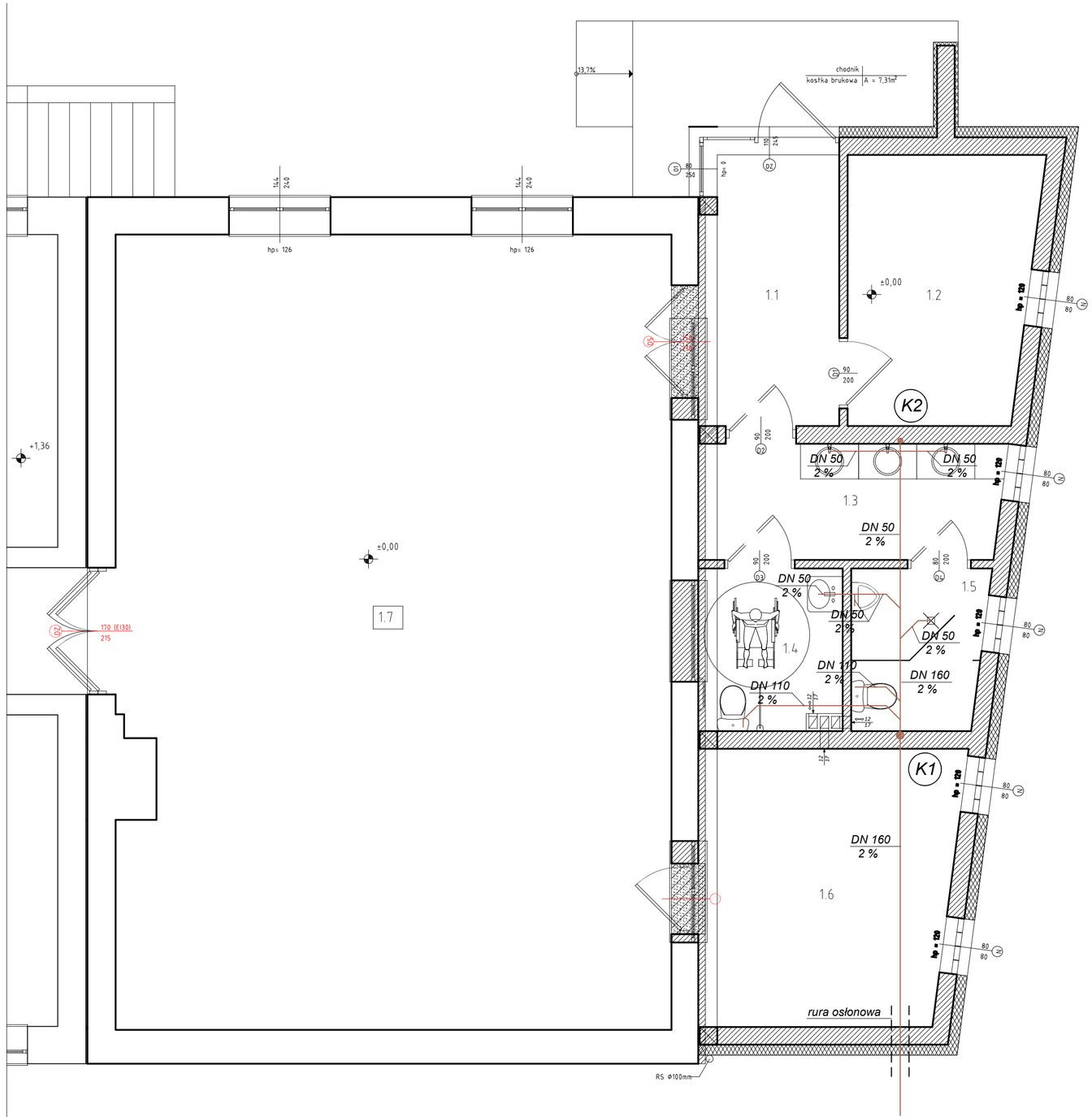

OZNACZENIA:

- *przewód kanalizacji sanitarnej (w posadzkach i bruzdach ściennych)*
- *przewód kanalizacji sanitarnej (prowadzone pod stropem)*
- K1 - *nr pionu kanalizacji sanitarnej*
- *pion kanalizacji sanitarnej DN 110 PCV*
- DN 110 - *opis średnicy rur kanalizacji sanitarnej*
- 2 % - *opis spadku rur kanalizacji sanitarnej*
- *wpust podłogowy Dn 50 PCV*

UWAGI:

- *na pionach kanalizacji sanitarnej zamontować trójniki rewizyjne DN 110 PCV, DN 50 PCV*
- *piony kanalizacji sanitarnej należy wyprowadzić ponad dach i zakończyć wywiewkami.*
- *zaleca się prowadzenie rurociągów kanalizacji sanitarnej w posadzkach*
- *zaleca się połączenie zlokalizowanych najbliżej siebie pionów kanalizacyjnych i wyprowadzenie ich ponad dach*

Inwestor: Gmina Miedźno, ul. Ułańska 25, 42-120 Miedźno			
Obiekt: BUDYNEK URZĘDU GMINY, Obręb Miedźno, dz. nr. ewid. 1292	Skala: 1:50	Branza: Sanitarna	Nr rysunku: S-3
	Projektant: mgr inż. Łukasz Modliński, upr. bud. LOD/1057/POOS/13		
Tresc rysunku: INSTALACJA KANALIZACYJNA RZUT PARTERU	Asystent: inż. Drab Emil		
Data ukonczenia opracowania: LISTOPAD 2016 r.			

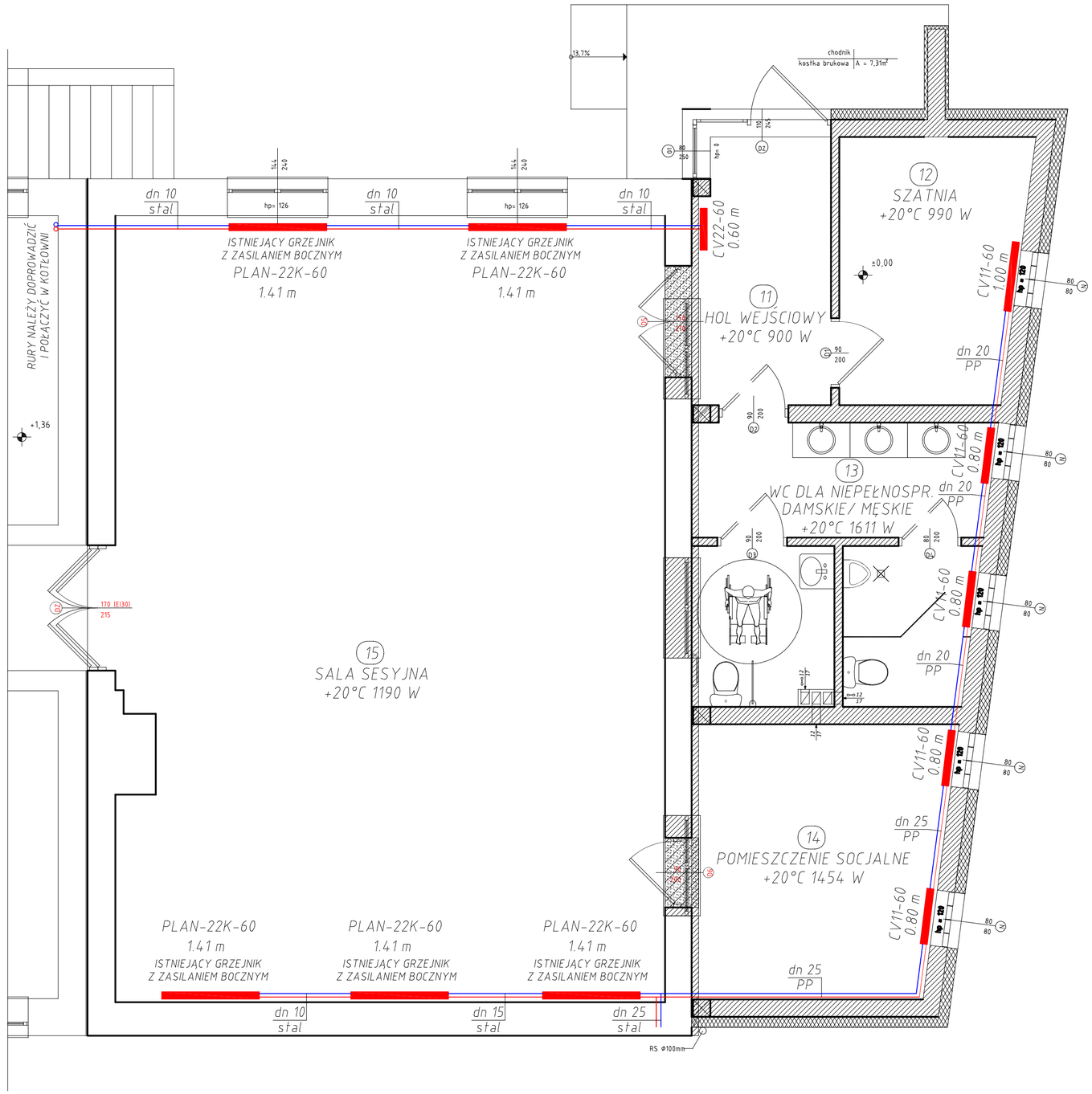

OZNACZENIA:

- zasilanie instalacji c.o. (w posadzkach i bruzdach ściennych)
- powrót instalacji c.o. (w posadzkach i bruzdach ściennych)
- oznaczenie pomieszczenia
- moc cieplna pomieszczenia
- grzejnik płytowy
- typ grzejnika

Podejścia do grzejników przewodami PEX "C"
Podejścia do grzejników przewodami z rur stalowych "B"
Na odcinkach prostych powyżej 5m wykonywać kompensatory U-kształtne
Przy przejściach przez stropy rury prowadzić w tulejach ochronnych,
w odpowiedniej dla danej przegrody odporności ogniowej
Rury izolować cieplnie izolacją podtynkową
z pianki poliuretanowej grubości 13mm
Na powierzchni ścian, gr. izolacji 20 mm

Inwestor: Gmina Miedźno, ul. Ułańska 25, 42-120 Miedźno			DE[redacted]
Obiekt: BUDYNEK URZĘDU GMINY, Obręb Miedźno, dz. nr. ewid. 1292	Skala: 1:50	Branza: Sanitarna	Nr rysunku: S-4
	Projektant: mgr inż. Łukasz Modliński, upr. bud. LOD/1057/POOS/13		
Tresc rysunku: INSTALACJA C.O. RZUT PARTERU	Asystent: inż. Drab Emil		
Data ukonczenia opracowania: LISTOPAD 2016 r.			

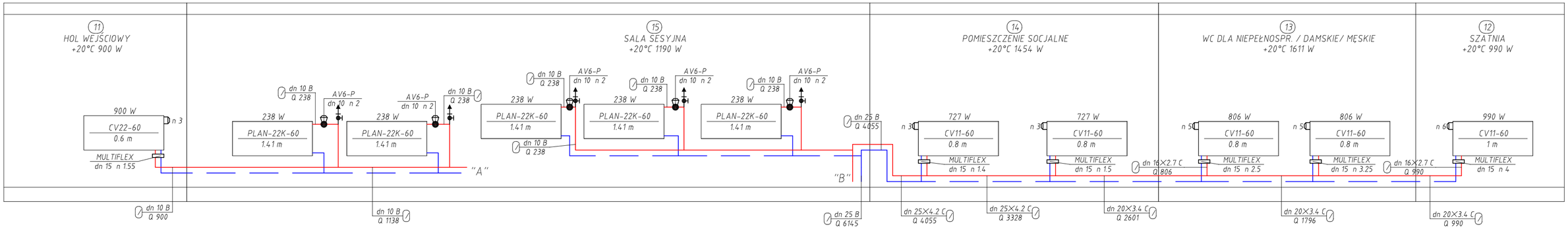

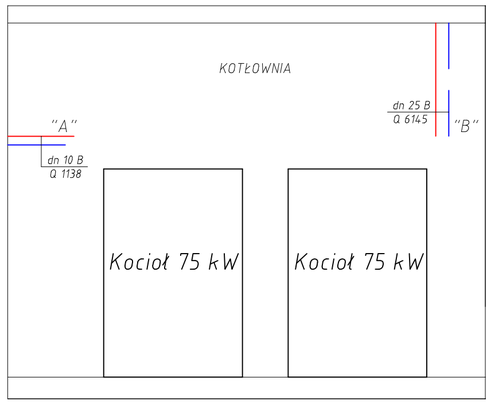

OZNACZENIA:

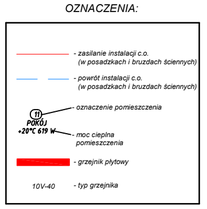

Podejścia do grzejników przewodami PEX "C"
Podejścia do grzejników przewodami z rur stalowych "B"
Na odcinkach prostych powyżej 5m wykonywać kompensatory U-kształtne
Przy przejściach przez stropy rury prowadzić w tulejach ochronnych,
w odpowiedniej dla danej przegrody odporności ogniowej
Rury izolować cieplnie izolacją podtynkową
z pianki poliuretanowej grubości 13mm
Na powierzchni ścian, gr. izolacji 20 mm

Inwestor: Gmina Miedźno, ul. Ułańska 25, 42-120 Miedźno			DE [redacted]
Obiekt: BUDYNEK URZĘDU GMINY, Obręb Miedźno, dz. nr. ewid. 1292	Skala: 1:50	Branza: Sanitarna	Nr rysunku: S-5
	Projektant: mgr inż. Łukasz Modliński, upr. bud. LOD/1057/POOS/13		
Tresc rysunku: INSTALACJA C.O. ROZWINIĘCIE	Asystent: inż. Drab Emil		
Data ukonczenia opracowania: LISTOPAD 2016 r.			

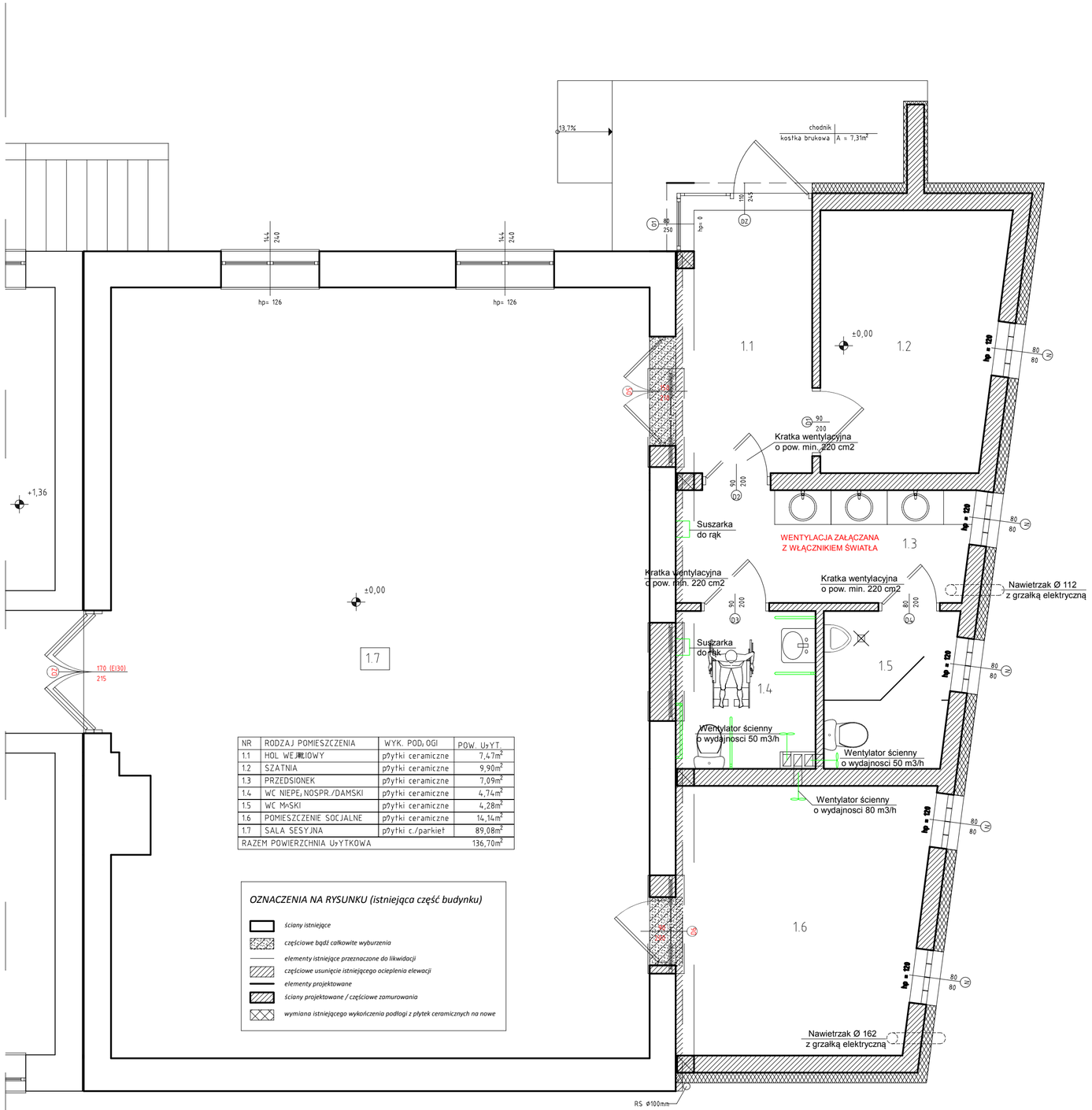

NR	RODZAJ POMIESZCZENIA	WYK. POD. OGÓ	POW. UŻYT.
1.1	HOL WEJŚCIOWY	płytki ceramiczne	7,47m²
1.2	SZATNIA	płytki ceramiczne	9,90m²
1.3	PRZEDSIONEK	płytki ceramiczne	7,09m²
1.4	WC NIEPEŁNOSPR./DAMSKI	płytki ceramiczne	4,74m²
1.5	WC MĘSKI	płytki ceramiczne	4,28m²
1.6	POMIESZCZENIE SOCJALNE	płytki ceramiczne	14,14m²
1.7	SALA SESYJNA	płytki c./parkiet	89,08m²
RAZEM POWIERZCHNIA UŻYTKOWA			136,70m²

OZNACZENIA NA RYSUNKU (istniejąca część budynku)

- *ściany istniejące*
- *częściowe bądź całkowite wyburzenia*
- *elementy istniejące przeznaczone do likwidacji*
- *częściowe usunięcie istniejącego ocieplenia elewacji*
- *elementy projektowane*
- *ściany projektowane / częściowe zamurowania*
- *wymiana istniejącego wykończenia podłogi z płytek ceramicznych na nowe*

Inwestor: Gmina Miedźno, ul. Ułańska 25, 42-120 Miedźno			
Obiekt: BUDYNEK URZĘDU GMINY, Obręb Miedźno, dz. nr. ewid. 1292	Skala: 1:50	Branza: Sanitarna	Nr rysunku: S-6
	Projektant: mgr inż. Łukasz Modliński, upr. bud. LOD/1057/POOS/13		
Tresc rysunku: WENTYLACJA GRAWITACYJNA	Asystent: inż. Drab Emil		
Data ukonczenia opracowania: LISTOPAD 2016 r.			

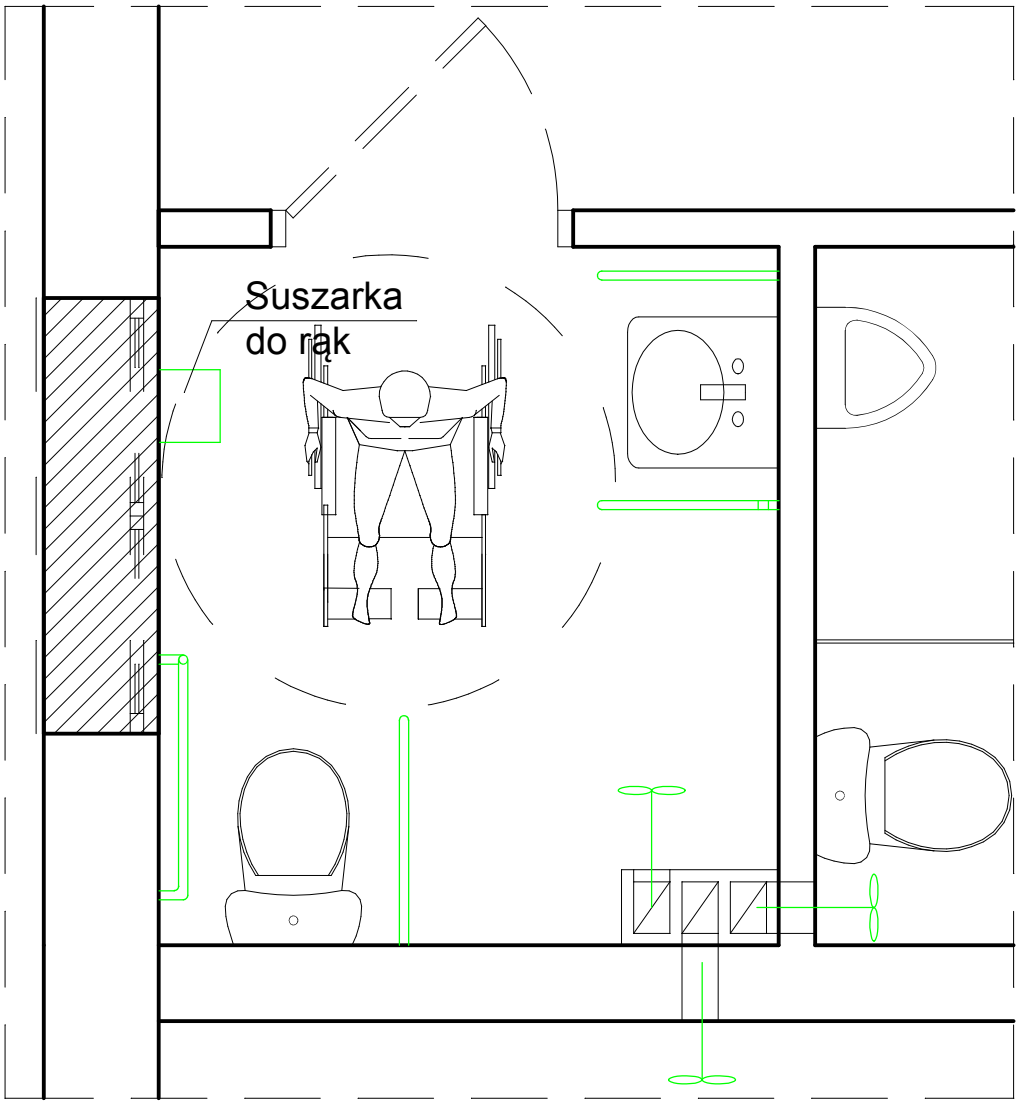

UWAGA:

WYSOKOŚCI MONTAŻU PRZYBORÓW
DLA NIEPEŁNOSPRAWNYCH W DALSZEJ
CZĘŚCI OPRACOWANIA

Inwestor: Gmina Miedźno ul. Ułańska 25, 42-120 Miedźno			
Obiekt BUDYNEK URZĘDU GMINY Obręb Miedźno, dz. nr. ewid. 1292	Skala 1:25	Branza Sanitarna	Nr rysunku S-7
	Projektant mgr inż. Łukasz Modliński upr. bud. LOD/1057/POOS/13		
Tresc rysunku SCHEMAT WC DLA NIEPEŁNOSPRAWNYCH	Asystent inż. Drab Emil		
Data ukonczenia opracowania LISTOPAD 2016 r.			

SCHEMAT PODUMYWALKOWEGO PODGRZEWACZA WODY 5 L

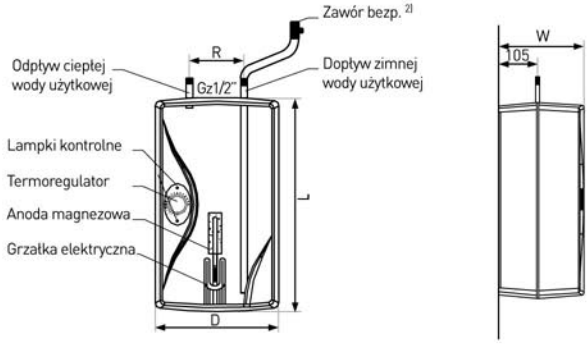

DANE TECHNICZNE

		J.m.	
Pojemność nominalna		l	5
Max. ciśnienie pracy zbiornika		MPa	0÷0,6
Napięcie		V~	230
Moc grzałki elektr.		kW	1,5
Dobowe zużycie energii elektrycznej*		kWh/24h	0,3
Zakres temperatury		°C	10÷65
Czas nagrzew. (Δt=35 °C)		min	9
Anoda magnezowa	Pręt 160 mm, M6	mm	22x40
Waga netto		kg	7
Wymiary			
Wysokość L		mm	420
Szerokość D		mm	240
Głębokość W		mm	195
Rozstaw R		mm	100

*przy utrzymaniu stałej temperatury wody 65°C

SCHEMAT ELEKTRYCZNY

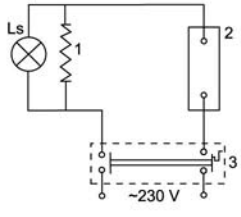

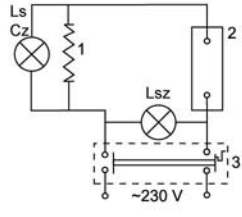

1. Element grzejny
2. Regulator RD-1
3. Ogranicznik temperatury

Ls - Lampka kontrolna
(cz - czerwona, z- zielona)

SCHEMAT PODUMYWALKOWEGO PODGRZEWACZA WODY 15 L

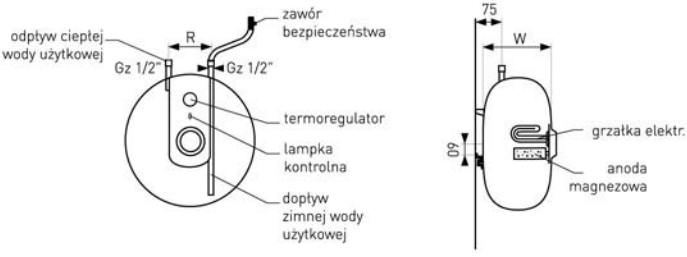

DANE TECHNICZNE

		J.m.	
Pojemność nominalna		l	10
Max. ciśnienie pracy zbiornika		MPa	0÷0,6
Napięcie		V~	230
Moc grzałki elektr.		kW	1,5
Dobowe zużycie energii elektrycznej*		kWh/24h	0,5
Zakres temperatury		°C	10÷65
Czas nagrzew. (Δt=35 °C)		min	18
Anoda magnezowa	Pręt 85 mm, M6	mm	18x40
Waga netto		kg	9
Wymiary			
Wysokość L		mm	415
Szerokość D		mm	415
Głębokość W		mm	195
Rozstaw R		mm	100

SCHEMAT ELEKTRYCZNY

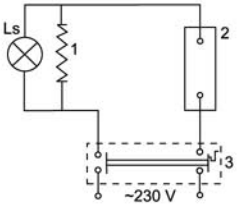

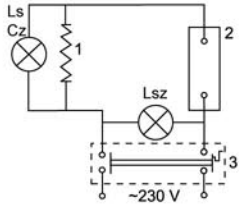

1. Element grzejny
2. Regulator RD-1
3. Ogranicznik temperatury

Ls - Lampka kontrolna
(cz - czerwona, z- zielona)

Dla porównania, według opracowań studialnych europejskich, standard dla ptymalnych wymiarów kabiny umożliwiającej transfer boczny przedni i skośny obrotem wynosi 165 × 185 cm (Rys. Nr 77).

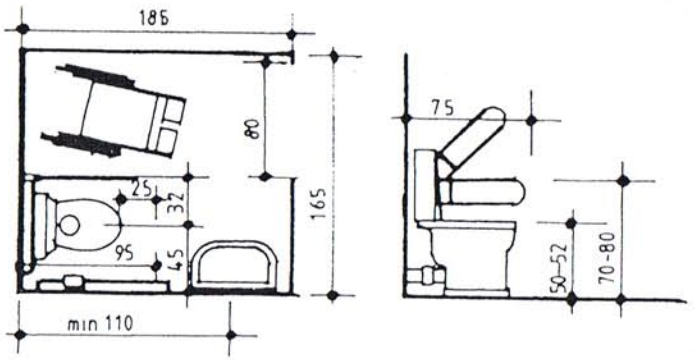

s. Nr 77. Optymalne wymiary kabiny umożliwiającej transfer boczny, przedni i ze skosu z obrotem, wg opracowań studialnych europejskich

Kabina ustępowa powinna być wyposażona w miskę ustępową o wysokości 50 cm az uchwyty i poręcze rozmieszczone w różny sposób. Każdy ze sposobów wymaga siłkowania się poręczami i uchwytami mogącymi przenieść obciążenie do 120 kg. Różne sposoby wyposażenia miski ustępowej w poręcze stałe i ruchome pokaje rysunek Nr 78.

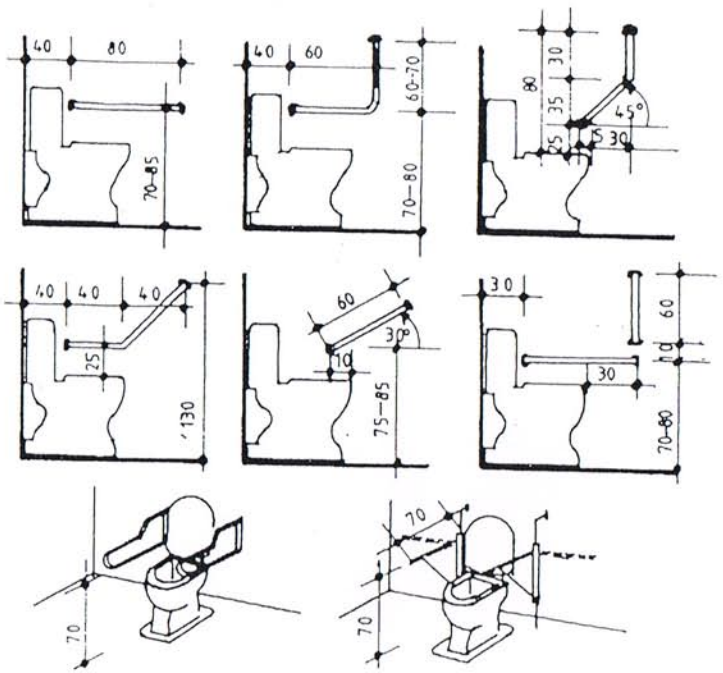

. Nr 78. Różne sposoby wyposażenia miski ustępowej w poręcze stałe i ruchome

strzeń od spodu i być odsunięte od ściany tak, aby pod urządzeniem znalazło się miejsce na podnóżki wózka.

Górna krawędź umywalki powinna znajdować się na wysokości 85 do 90 cm ponad posadzką. Wysokość przestrzeni od podłogi do umywalki powinna być nie mniejsza niż 67 cm, a wolna przestrzeń przy umywalce, powinna wynosić 90 × 125 cm w rzucie.

Dla ułatwienia korzystania z umywalki, korzystne jest umieszczenie przy niej uchwytów (poręczy) z dwóch lub z jednej strony (Rys. Nr 83).

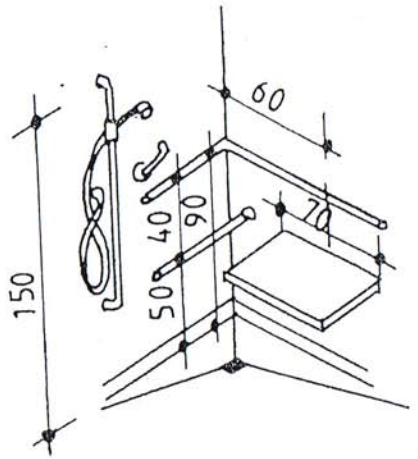

Rys. Nr 82. Przykładowe wyposażenie natrysku

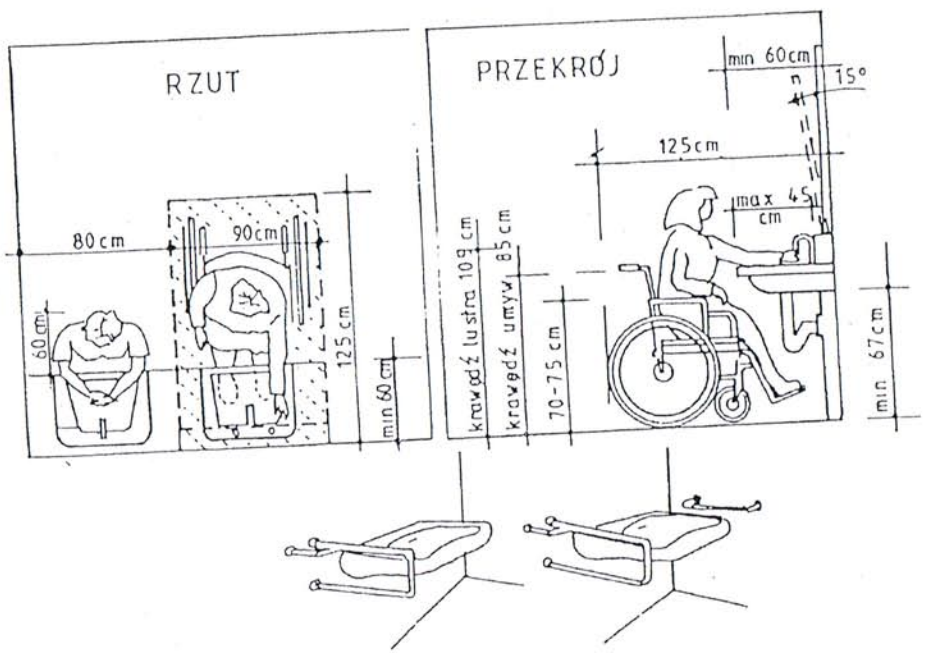

Rys. Nr 83. Zasady umieszczania umywalki dostępnej dla osób niepełnosprawnych

INFORMACJA
DOTYCZĄCA BEZPIECZEŃSTWA I OCHRONY ZDROWIA

BRANŻA: *SANITARNA*

OBIEKT *–INSTALACJA KANALIZACJI SANITARNEJ – ODCINEK ZEWNĘTRZNY*

ADRES OBIEKTU– *OBRĘB MIEDŹNO, UL. UŁAŃSKA*
DZ. NR EWID. 1292

INWESTOR - ***URZĄD GMINY W MIEDŹNIE***
UL. UŁAŃSKA 25, 42-120 MIEDŹNO

PROJEKTANT SPORZĄDZAJĄCY INFORMACJE - *mgr inż. ŁUKASZ MODLIŃSKI*

ADRES PROJEKTANTA: *UL. KILIŃSKIEGO 39A, 98-330 PAJĘCZNO*

CZĘŚĆ OPISOWA

1. Zakres robót dla całego zamierzenia budowlanego oraz kolejność realizacji poszczególnych obiektów.

L.p.	Elementy lub roboty budowlane	Termin rozpoczęcia	Termin zakończenia	Uwagi
1.	Roboty ziemne, wykopy.			
2.	Wykonanie podsypek piaskowych			
3.	Ułożenie rury kanalizacyjnej w wykopie			
4.	Ułożenie w wykopie studzienki kanalizacyjnej			
5	Wykonanie połączeń i podłączeń			
6.	Wykonanie podsypek piaskowych			
7.	Ułożenie taśm lokalizacyjnych			
8.	Zasypanie wykopu			
9.	Zagospodarowanie terenu.. Zakończenie budowy			

2. Wykaz obiektów budowlanych

   Na działce znajduje się budynek Gminy.

3. Wykaz elementów zagospodarowania działki lub terenu, które mogą stwarzać zagrożenie bezpieczeństwa i zdrowia ludzi

   Nie występują elementy mogące stwarzać zagrożenie.

4. Wskazania dotyczące przewidywanych zagrożeń występujących podczas realizacji robót budowlanych, określające skalę i rodzaj zagrożeń oraz miejsc i czas ich występowania.

   - *zagrożenie przy pracach montażowych w wykopach – możliwość osunięcia się gruntu,*

   - *możliwości zagrożenia wypadkiem podczas transportu materiałów na plac budowy,*

5. Wskazania sposobu prowadzenia instruktarzu pracowników przed przystąpieniem do realizacji robót szczególnie niebezpiecznych.

   - *określenie zasad postępowania w przypadku występowania zagrożenia*

- *konieczność stosowania przez pracowników środków ochrony indywidualnej zabezpieczającej przed skutkiem zagrożeń.*
- *zasady bezpiecznego nadzoru nad pracami szczególnie niebezpiecznymi przez wyznaczone w tym celu osoby.*

6. Wskazanie środków technicznych i organizacyjnych zapobiegających niebezpieczeństwom wynikającym z wykonywania robót budowlanych w strefie szczególnego zagrożenia zdrowia lub w ich sąsiedztwie w tym zapewniających bezpieczną i sprawną komunikację, umożliwiającą szybką ewakuację na wypadek pozaru, awarii i innych zagrozeń.

*Przy realizacji projektowanych rurociągów nie występują strefy szczególnie niebezpieczne. Elementy mogące stwarzać zagrożenie zostaną oznakowane w czytelny sposób „*UWAGA! GŁĘBOKIE WYKOPY*”, „* TEREN BUDOWY WSTĘP WZBRONIONY*” Teren prowadzonych prac zostanie wygrodzony i zabezpieczony barierami. W pomieszczeniu ogólnodostępnym znajdować się będzie apteczka pierwszej pomocy (podczas szkolenia pracowników należy wszystkim przypomnieć o zasadach udzielania pierwszej pomocy i konieczności szybkiego wezwania służb ratowniczych)*

Wnioski końcowe:

W rozumieniu Rozporządzenia Ministra Infrastruktury z dnia 23.06.2003 r. w sprawie informacji dotyczącej Bezpieczeństwa i Ochrony Zdrowia (Dz. U. z dnia 10 lipca 2003 r) rozpatrywany obiekt wymaga sporządzenia planu BIOZ przez Kierownika budowy lub Inwestora z uwagi na wykonywanie wykopów o ścianach pionowych bez rozparcia o głębokości większej niż 1.5m o których mowa w szczególnym zakresie robót budowlanych w art. 21a ust.2 pkt. 1-10 ustawy

OPRACOWAŁ: